CZ

SK

SPR864BGH

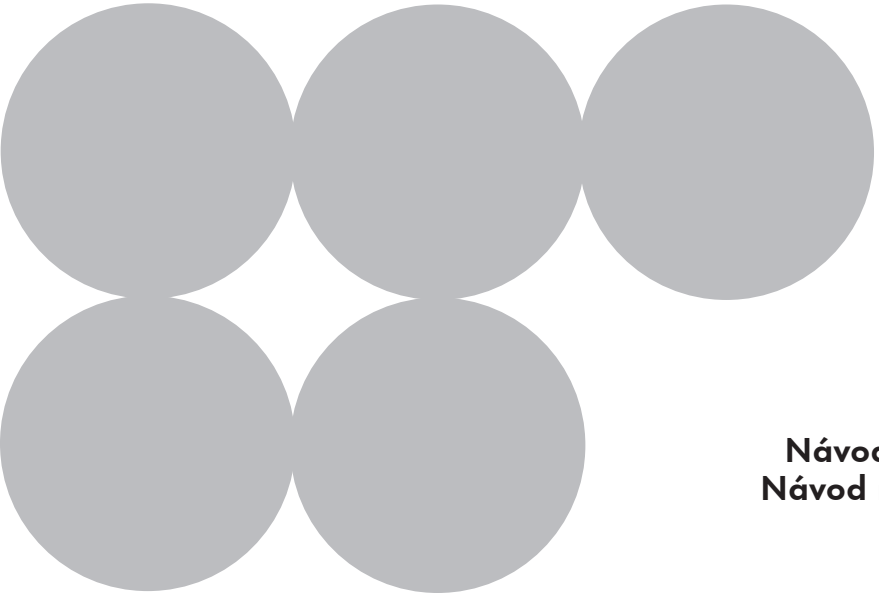

Návod k obsluze
Návod na obsluhu

Obsah

1. Předběžná opatření 3

1.1 Všeobecné bezpečnostní pokyny 3
1.2 Instalace 5
1.3 Účel spotřebiče 7
1.4 Tento návod k obsluze 7
1.5 Odpovědnost výrobce 8
1.6 Identifikační štítek 8
1.7 Likvidace 8
1.8 Informace o energetické účinnosti 9
1.9 Pro úsporu energie 9
1.10 Jak číst návod k obsluze 9

2. Popis 10

2.1 Všeobecný popis 10

3. Použití 11

3.1 Opatření 11
3.2 Používání varné desky 12

4. Čištění a údržba 14

4.1 Čištění varné desky 14
4.2 Čištění povrchů 15
4.3 Co dělat, když... 15

5. Instalace 16

5.1 Přípojka plynu 16
5.2 Druhy plynu a země 21
5.3 Tabulky specifikací hořáků a trysek 21
5.4 Elektrické připojení 23
5.5 Část vyříznutá z pracovní desky 24
5.6 Montáž 26
5.7 Upevnění k vestavěné skříňce 27
5.8 Pokyny pro instalatéra 27

Tyto pokyny platí pouze pro země určení uvedené na typovém štítku spotřebiče.
Jedná se o vestavnou varnou desku třídy 3.

Doporučujeme vám pozorně si přečíst tento návod, protože obsahuje všechny pokyny pro zachování estetických a funkčních vlastností spotřebiče.
Další informace o produktu: www.smeg.com

1. Předběžná opatření

1.1 Všeobecné bezpečnostní pokyny

Riziko zranění osob

- VAROVÁNÍ: Během používání jsou spotřebič i jeho přístupné části velmi horké. Udržujte děti v dostatečné vzdálenosti od spotřebiče.
- Během používání chraňte ruce tepelně odolnými rukavicemi.
- Nikdy se nepokoušejte uhasit oheň nebo plameny vodou: vypněte spotřebič a plameny uduste přikrývkou nebo jiným vhodným krytem.
- Tento spotřebič mohou používat děti ve věku nejméně 8 let a osoby se sníženými fyzickými, smyslovými nebo duševními schopnostmi nebo osoby bez zkušeností s používáním elektrických spotřebičů za předpokladu, že jsou pod dozorem nebo jsou poučeny dospělými osobami, které jsou zodpovědné za jejich bezpečnost.
- Děti si se spotřebičem nesmí hrát.
- Udržujte děti mladší osmi let v bezpečné vzdálenosti, pokud nejsou neustále pod dozorem.
- Udržujte děti mladší 8 let mimo dosah spotřebiče, když je v provozu.
- Čištění a údržbu nesmí provádět děti bez dozoru.
- Ujistěte se, zda jsou korunky rozdělovače plamenů správně umístěny na svých místech s příslušnými kryty hořáků.
- Průběh vaření musí být vždy monitorován. Krátký průběh vaření se musí neustále kontrolovat.
- VAROVÁNÍ: Vaření potravin obsahujících tuk a/nebo olej bez jejich sledování může být nebezpečné a může způsobit požár.
- Tuky a oleje se mohou při přehřátí vznítit. Nenechávejte spotřebič bez dozoru při přípravě pokrmů obsahujících oleje nebo tuky. Pokud se tuky nebo oleje vznítí, nikdy na ně nelijte vodu. Na varnou nádobu položte poklici a vypněte příslušnou varnou zónu.
- Během vaření nepokládejte na povrch varné desky kovové předměty, jako jsou příbory nebo nádobí, protože se mohou přehřát.
- VAROVÁNÍ: Ponechání pokrmu bez dozoru při vaření s použitím tuku nebo oleje může být nebezpečné a může způsobit požár. NEPOKOUŠEJTE se požár uhasit vodou. Vypněte spotřebič a plameny uduste, například poklicí nebo přikrývkou.

CZ

1. Předběžná opatření

- Nevařte potraviny v uzavřených plechovkách, nádobách nebo plastových nádobách.
- Do otvorů ve spotřebiči nevkládejte špičaté kovové předměty (příbory nebo nádobí).
- V blízkosti spotřebiče nebo přímo pod varnou deskou nepoužívejte ani neskladujte hořlavé materiály.
- Po použití spotřebič ihned vypněte.
- Při odpojování spotřebiče netahejte za kabel (je-li k dispozici).
- NEPOUŽÍVEJTE AEROSÓLY V BLÍZKOSTI TOHOTO SPOTŘEBIČE, KDYŽ JE V PROVOZU.
- NEUPRAVUJTE TENTO SPOTŘEBIČ.
- Před provedením jakékoli práce na zařízení (instalace, údržba, umístění nebo přemisťování) vždy používejte osobní ochranné prostředky (OOP).
- Spotřebič nečistěte, je-li ještě horký nebo v provozu.
- Před jakoukoli prací na spotřebiči vypněte napájení.
- Nepokoušejte se spotřebič opravit sami nebo bez zásahu kvalifikovaného technika.
- Pokud dojde k poškození napájecího kabelu, okamžitě kontaktujte technickou podporu a domluvte se na jeho výměně, abyste předešli možným rizikům.
- VAROVÁNÍ: Plynové varné zařízení produkuje teplo, vlhkost a produkty spalování v místnosti, kde je instalováno. Zajistěte dobré větrání, zvláště když je spotřebič v provozu: nechte přirozené větrací otvory otevřené nebo nainstalujte mechanické větrací zařízení.
- Intenzivní a dlouhodobé používání spotřebiče může vyžadovat dodatečné větrání, například otevření okna nebo účinnější větrání; například zvýšením výkonu jakýchkoli mechanických odsávacích zařízení.
- Tento spotřebič není určen k instalaci nebo provozu s kryty nebo víky z dodatečného prodeje.

Riziko poškození spotřebiče

- Nesedejte si na spotřebič.
- Nepoužívejte spotřebič jako opěrnou plochu.
- Neblokujte větrací otvory a štěrbiny pro odvod tepla.
- Varnou desku nepoužívejte, pokud pyrolytický cyklus probíhá uvnitř jakékoli trouby nainstalované níže.
- K čištění spotřebiče nepoužívejte parní čistič.

1. Předběžná opatření



CZ

- Nikdy nenechávejte spotřebič bez dozoru během vaření, při kterém by se mohly uvolnit tuky nebo oleje, protože by se mohly zahřát a vznítit. Buďte velmi opatrní.
- Riziko požáru: Nikdy nenechávejte předměty na varném povrchu.
- ZA ŽÁDNÝCH OKOLNOSTÍ NEPOUŽÍVEJTE SPOTŘEBIČ PRO VYTÁPĚNÍ MÍSTNOSTÍ.
- Nádoby na vaření nebo grilovací desky by měly být umístěny po obvodu varné desky.
- Všechny varné nádoby musí mít hladké, ploché dno.
- Pokud nějaká tekutina vykypí nebo se rozlije, odstraňte ji z varné desky.
- Dávejte pozor, abyste na varnou desku nerozlili kyselé látky, jako je citronová šťáva nebo ocet.
- Během vaření nesypte na varnou desku cukr ani sladké směsi.
- Během používání nepokládejte na spotřebič materiály nebo látky, které by se mohly roztavit nebo vznítit (papír, plast nebo hliníková fólie).
- Umístěte varné nádoby přímo na mřížky nad hořáky.
- Nepokládejte prázdné varné nádoby nebo pánve na zapnuté varné zóny.
- Nepoužívejte drsné nebo abrazivní materiály ani ostré kovové škrabky.
- Nepoužívejte čisticí prostředky obsahující chlór, čpavek nebo bělidlo na části vyrobené z oceli nebo části s kovovým povrchem (například eloxování, niklování nebo chromování).
- Odnímatelné součásti, jako jsou mřížky varné desky, korunky na rozdělování plamene a uzávěry hořáků, nemyjte v myčce nádobí.
- Tento spotřebič není určen k provozu s externími časovači nebo systémy dálkového ovládání.
- Abyste předešli poškození roštů, neposouvejte po nich varné nádoby; místo toho je zvedněte a přemístěte.

1.2 Instalace

- TENTO SPOTŘEBIČ **NESMÍ BÝT NAINSTALOVÁN** NA LODI NEBO V KARAVANU.
- Tento spotřebič se nesmí instalovat na myčku nádobí.
- S pomocí druhé osoby umístěte spotřebič do výřezu skříňky.
- Před instalací se ujistěte, zda jsou místní distribuční podmínky (druh a tlak plynu) a regulace spotřebiče kompatibilní.

1. Předběžná opatření

- Tento spotřebič není připojen k systému pro odsávání produktů spalování. Měl by být instalován a připojen v souladu s platnými instalačními předpisy. Věnujte mimořádnou pozornost požadavkům na větrání.
- Nastavení tohoto spotřebiče jsou uvedeny na štítku nastavení plynu.
- Přípojku plynu nechte provést autorizovaným personálem.
- Elektrické připojení nechte provést autorizovaným technickým personálem.
- Instalace pomocí hadice musí být provedena tak, aby délka hadice nepřesáhla 2 metry při úplném vytažení pro ocelové hadice a 1,5 metru pro gumové hadice.
- Hadice pro připojení plynu nesmí přijít do kontaktu s pohyblivými částmi vestavěného modulu (například zásuvka) a nesmí být vedeny prostorem, který by mohl způsobit jejich přivření.
- V případě potřeby použijte regulátor tlaku, který vyhovuje platným předpisům.
- Po provedení jakékoli operace zkontrolujte, zda je utahovací moment spojů na plynovodním potrubí mezi 10 Nm a 15 Nm.
- Na konci instalace zkontrolujte případné netěsnosti mýdlovým roztokem, nikdy ne otevřeným plamenem.
- Zkontrolujte, zda má korpus požadované otvory.
- Zkontrolujte, zda je materiál korpusu tepelně odolný.
- Instalaci a servis by měl provádět kvalifikovaný personál v souladu s platnými normami.
- Spotřebič musí být uzemněn v souladu s bezpečnostními normami elektrického systému.
- Používejte kabely odolávající teplotě nejméně 90 °C.
- Veďte napájecí kabel v zadní části spotřebiče. Dbejte na to, aby se nedotýkal spodní části varné desky nebo vestavné trouby pod ní.
- Při připojování dalších elektrických spotřebičů buďte opatrní. Připojovací kabely se nesmí dostat do kontaktu s horkými varnými zónami.
- Utahovací moment šroubů vývodů svorkovnice musí být 1,5 - 2 Nm.
- Napájecí kabel smí nainstalovat nebo vyměnit pouze kvalifikovaný technik.



- Pokud dojde k poškození napájecího kabelu, okamžitě kontaktujte servisní středisko a domluvte se na jeho výměně, abyste předešli možným rizikům.
- Před provedením jakékoli práce na zařízení (instalace, údržba, umístění nebo přemisťování) vždy používejte všechny potřebné/požadované osobní ochranné prostředky (OOP).
- Před jakoukoli prací na spotřebiči vypněte napájení.
- Po instalaci nechte spotřebič odpojit pomocí přístupné zástrčky nebo vypínače v případě pevného připojení.
- Nainstalujte elektrické vedení s jističem pro všechny póly se vzdáleností oddělování kontaktů dostatečnou k úplnému odpojení v podmínkách přepětí kategorie III v souladu s instalačními předpisy.
- Měli byste se ujistit, zda spotřebič správně funguje (otáčení ovladačů, umístění podpěr pod varné nádoby atd.), až když je nainstalován a připevněn k jednotce.
- Toto zařízení lze používat do maximální nadmořské výšky 2000 metrů nad mořem.

1.3 Účel spotřebiče

Tento spotřebič je určen k přípravě pokrmu v domácím prostředí. Každé jiné použití se považuje za nevhodné. Nelze jej použít:

- v kuchyních zaměstnanců, obchodech, kancelářích a jiných pracovních prostředích.
- na farmách/statcích.
- hosty v hotelech, motelech a rezidenčních prostředích.
- V penzionech.

1.4 Tento návod k obsluze

- Tento návod k obsluze je nedílnou součástí spotřebiče a proto je třeba jej uchovávat celý a v dosahu uživatele po celou dobu životnosti spotřebiče.
- Před použitím spotřebiče si pozorně přečtěte tento návod k obsluze.
- Vysvětlivky v tomto návodu obsahují obrázky, které popisují vše, co se pravidelně zobrazuje na displeji. Je však třeba mít na paměti, že spotřebič může být vybaven aktualizovanou verzí systému a proto se vše, co se zobrazuje na displeji, může lišit od toho, co je v návodu.

1.5 Odpovědnost výrobce

Výrobce odmítá jakoukoli odpovědnost za škody na osobách nebo majetku způsobené:

- používáním spotřebiče jinak, než je uvedeno;
- nedodržováním pokynů v návodu k obsluze;
- zásahem do jakékoli části spotřebiče;
- použitím neoriginálních náhradních dílů.

1.6 Identifikační štítek

Identifikační štítek obsahuje technické údaje, sériové číslo a značku spotřebiče. Za žádných okolností identifikační štítek neodstraňujte.

1.7 Likvidace



Tento spotřebič je v souladu s evropskou směrnicí WEEE (2012/19/EU) a na konci své životnosti se musí zlikvidovat odděleně od ostatního odpadu. Spotřebič neobsahuje látky v množství dostatečném k tomu, aby jej bylo možné považovat za nebezpečné pro zdraví a životní prostředí v souladu s platnými evropskými směrnicemi.



Napájecí napětí
Nebezpečí úrazu elektrickým proudem

- Odpojte napájení z elektrické sítě.
- Odpojte spotřebič.

K likvidaci spotřebiče:

- Odřízněte napájecí kabel a odstraňte jej spolu se zástrčkou.
- Odevzdejte spotřebič do příslušného recyklačního střediska pro odpad z elektrických a elektronických zařízení nebo jej vraťte prodejci při koupi ekvivalentního produktu, na principu „kus za kus".

Naše spotřebiče jsou zabaleny v neznečišťujících a recyklovatelných materiálech.

- Obalový materiál předejte do příslušného recyklačního střediska.



Plastové obaly
Nebezpečí udušení

- Nenechávejte obal ani žádnou jeho část bez dozoru.
- Nedovolte dětem hrát si s plastovými sáčky.

1.8 Informace o energetické účinnosti

Informace v souladu s evropskými nařízeními o energetickém označování a ekodesignu jsou uvedeny v samostatném dokumentu doprovázejícím návod k produktu. Tyto údaje jsou uvedeny v „Informačním listu produktu“, který si můžete stáhnout z webové stránky na stránce věnované příslušnému produktu.

1.9 Pro úsporu energie

- Průměr dna varné nádoby nesmí přesahovat čáry vytištěné na sklokeramickém povrchu.
- Varné nádoby nesmí být umístěny mimo obvod varné desky nebo na displeji.
- Při koupi varné nádoby zkontrolujte, zda je uveden průměr dna nebo vrchní části varné nádoby, protože vrch je téměř vždy větší než dno.
- Při přípravě pokrmů s delším časem vaření ušetříte čas a energii použitím tlakového hrnce, který zároveň pomáhá zachovat vitamíny obsažené v potravinách.
- Dbejte k tomu, aby tlakový hrnec obsahoval dostatek tekutiny, protože v případě nedostatku a přehřátí může dojít k poškození tlakového hrnce i varné zóny.
- Pokud je to možné, varné nádoby vždy přikryjte vhodnou poklicí.
- Vyjměte varnou nádobu vhodnou pro množství připravovaného pokrmu. Velká, poloprázdná varná nádoba vede k plýtvání energií.

Za určitých okolností, pokud se varná deska a trouba používají současně, může být překročen maximální výkon elektrického systému.

1.10 Informace o spotřebě energie ve vypnutém/ pohotovostním režimu

Technické údaje o spotřebě energie spotřebiče ve vypnutém/ pohotovostním režimu najdete na www.smeg.com na stránce příslušné k danému zařízení.

1.11 Jak číst návod k obsluze

Tento návod k obsluze používá následující pravidla čtení:

Varování/Upozornění

Informace/Rady

2. Popis

2.1 Všeobecný popis

60

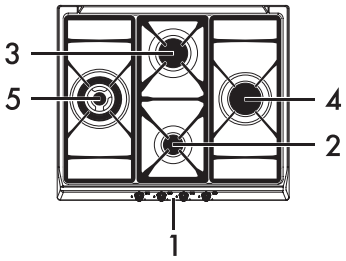

70

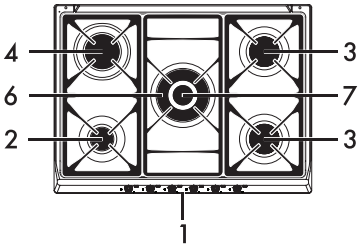

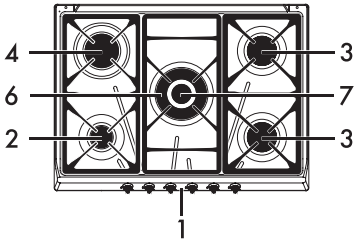

1 Ovládací panel
2 Pomocný hořák (**AUX**)
3 Polo-rychlý hořák (**SR**)
4 Rychlý hořák (**R**)
5 Ultra rychlý hořák (**UR3**)
6 Ultra rychlý hořák s vnější korunkou (**UR2 ext.**)
7 Ultra rychlý hořák s vnitřní korunkou (**UR2 int.**)

Přední varná zóna
Zadní varná zóna
Pravá střední varná zóna
Levá střední varná zóna
Venkovní varná zóna
Vnitřní varná zóna

Přední varná zóna

Zadní varná zóna

Otočné ovladače hořáků
Používají se k zapalování a nastavení hořáků varné desky. Stiskněte a otočte proti směru hodinových ručiček na / abyste zapálili příslušné hořáky. Otočte ovladače do oblasti mezi maximálním / a minimálním / nastavením, abyste nastavili plamen. Vraťte ovladače do polohy , abyste vypnuli hořáky.

CZ

3.1 Opatření

Viz „Všeobecné bezpečnostní pokyny“.

Únik plynu může způsobit výbuch.
Pokud cítíte plyn nebo jsou v plynovém systému poruchy:
- Okamžitě vypněte přívod plynu nebo zavřete ventil na plynové láhvi.
- Uhaste všechny otevřené plameny a cigarety.
- Nezapínejte vypínače ani spotřebiče a nevytahujte zástrčky ze zásuvek. Uvnitř budovy nepoužívejte telefony ani mobilní telefony.
- Otevřete okno, abyste místnost vyvětrali.
- Zavolejte služby zákaznické podpory nebo svého dodavatele plynu.

Poruchy
Kterýkoli z následujících příznaků indikuje poruchu a měli byste se obrátit na servisní středisko.
- Hořáky se nezapalují správně.
- Je komplikované udržet hořáky zapálené.
- Hořáky zhasnou, když je spotřebič v provozu.
- Otáčení plynových kohoutků je náročné.

Praktické tipy pro používání varné desky
Pro lepší účinnost hořáku, minimalizaci spotřeby plynu a zabránění poškození varné desky používejte varné nádoby s pokličkami a vhodné velikosti pro hořák, aby plameny nedosahovaly na stěny varné nádoby.

Když se obsah dostane k varu, snižte dostatečně plamen, aby tekutina nevykypěla.

Hořák	Průměr varné nádoby
AUX	12 - 14 cm
SR	16 - 20 cm
RR	22 - 26 cm
UR3	22 - 26 cm
UR2 in t+ UR2ext	22 - 26 cm

Použití varných nádob

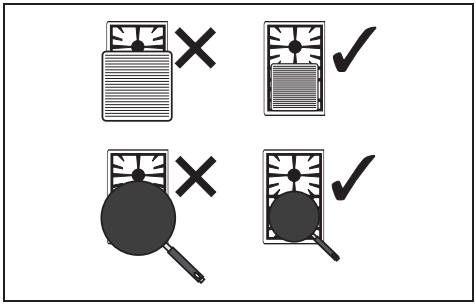

Abyste předešli popálení nebo poškození varné desky nebo pracovní desky během vaření, všechny varné nádoby nebo mřížky musí být umístěny po obvodu varné desky.

Na konci každého použití vždy zkontrolujte, zda jsou otočné ovladače v poloze O (vypnuté).

3.2 Používání varné desky

Všechna ovládací a monitorovací zařízení spotřebiče jsou umístěna společně na předním panelu. Hořák ovládaný každým ovladačem je zobrazen vedle ovladače. Spotřebič je vybaven elektronickým zapalovacím zařízením. Jednoduše stiskněte ovladač a otočte jím proti směru hodinových ručiček na symbol maximálního plamene, dokud se hořák nezapálí. Pokud se hořák nezapálí během prvních 15 sekund, otočte ovladač do polohy O, a počkejte 60 sekund, než to zkusíte znovu. Po zapálení podržte ovladač stisknutý několik sekund, aby se termočlánek zahřál. Po uvolnění ovladače může hořák zhasnout: V tomto případě se termočlánek dostatečně neohřeje.
Počkejte chvíli a zopakujte operaci. Držte ovladač stisknutý déle.

V případě náhodného vypnutí dojde k aktivaci bezpečnostního zařízení, které přeruší přívod plynu, i když je plynový kohoutek otevřen. Vraťte ovladač do polohy O a počkejte alespoň 60 sekund, než jej znovu zapálíte.

Správné umístění korunek rozdělovače plamene a krytů hořáků

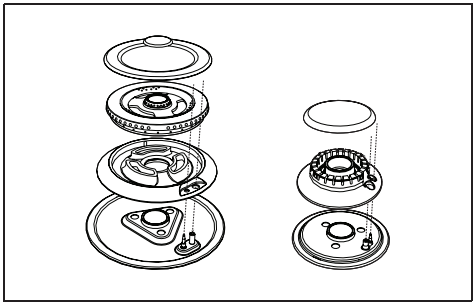

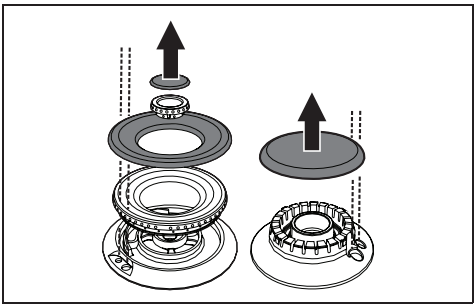

Před zapálením hořáků varné desky se ujistěte, zda jsou korunky rozdělovače plamene správně umístěny na svých místech s příslušnými kryty hořáků. Ujistěte se, zda jsou otvory v hořácích zarovnány se zapalovači a termočlánky. Dbejte také na to, aby korunky rozdělovače plamene správně zapadly do otvorů hořáku.

CZ

Omezení pro používání mřížky

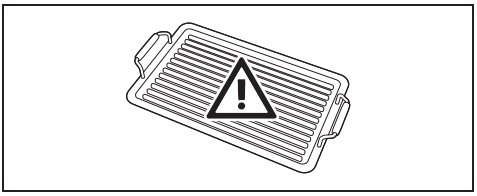

Chcete-li použít mřížku, je třeba dodržovat několik opatření:

- Mřížka nesmí přesahovat okraj varné desky.
- Nepokládejte mřížku na více než jeden hořák současně.
- Mřížku lze předehřát na hořáku při maximálním výkonu ne déle než 10 minut.
- Ujistěte se, zda plameny hořáku nepřesahují okraj mřížky.
- Mezi okrajem mřížky a boční stěnou ponechte mezeru alespoň 160 mm, zvláště pokud je umístěna na.

Ultra rychlý hořák.

- Nikdy nepoužívejte mřížku déle než 40 minut.

4. Čištění a údržba

4.1 Čištění varné desky

Podpěrné mřížky varné desky
Vyjměte mřížky a vyčistěte je ve vlažné vodě s neabrazivním čisticím prostředkem.
Ujistěte se, zda jste odstranili všechny nečistoty. Důkladně je osušte a vraťte na varnou desku.

Nepřetržitý kontakt mezi mřížkami a plamenem může časem způsobit změny smaltu v částech vystavených teplu. Jedná se o zcela přirozený jev, který nemá žádný vliv na fungování této komponenty.

Korunky rozdělovače plamene a kryty hořáků
Pro snazší čištění lze odebrat korunky rozdělovače plamene a kryty hořáků. Umyjte je v horké vodě s neabrazivním čisticím prostředkem.
Opatrně odstraňte jakoukoli nečistotu a potom počkejte, až dokonale nevyschnou. Nasaďte korunky rozdělovače plamene a ujistěte se, že jsou správně umístěny ve svých krytech s příslušnými kryty hořáků.

Zapalovače a termočlánky
Pro správnou funkci musí být zapalovače a termočlánky vždy dokonale čisté. Často je kontrolujte a v případě potřeby je čistěte vlhkým hadříkem. Všechny zaschlé zbytky odstraňte dřevěným párátkem nebo jehlou.

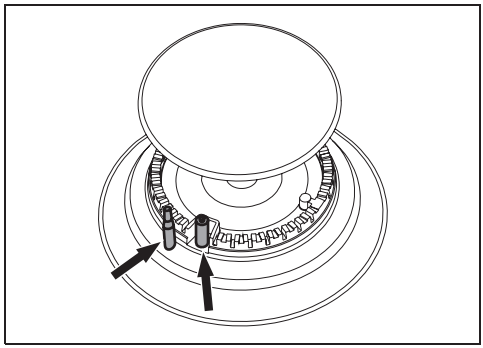

4.2 Čištění povrchů

Aby byly povrchy v dobrém stavu, měly by se po použití pravidelně čistit. Nechte je nejprve vychladnout.

Běžné každodenní čištění
Vždy používejte jen specifické produkty, které neobsahují abraziva ani kyseliny na bázi chlóru.
Produkt nalijte na vlhký hadřík a povrch otřete, důkladně opláchněte a osušte měkkým hadříkem nebo utěrkou z mikrovlákna.

Skvrny nebo zbytky pokrmu
Nepoužívejte ocelové houby a ostré škrabky, protože poškodí povrch.
Je-li to nutné, použijte běžné, neabrazivní prostředky a dřevěné nebo plastové nářadí. Důkladně opláchněte a osušte měkkým hadříkem nebo utěrkou z mikrovlákna.
Nedovolte, aby zbytky sladkých jídel (jako je džem) ztuhly uvnitř trouby. Necháte-li je tuhnout velmi dlouho, mohou poškodit smaltovaný obklad trouby.

4.3 Co dělat, když...

Varná deska nefunguje:
- Zkontrolujte, zda je varná deska připojena a zda je zapnutý hlavní vypínač.
- Ujistěte se, zda nedošlo k výpadku dodávky elektrické energie.
- Ujistěte se, zda pojistka není spálená. V tomto případě vyměňte pojistku.
- Ujistěte se, zda se nevypnul jistič elektrického systému v domácnosti. V tomto případě resetujte jistič.

Výsledky vaření jsou neuspokojivé:
- Ujistěte se, zda je varná deska řádně větraná a zda jsou otvory pro přívod vzduchu volné.

Varná deska kouří:
- Nechte varnou desku vychladnout a po dokončení vaření ji vyčistěte.
- Ujistěte se, zda nevytekl pokrm jídlo z varné nádoby a v případě potřeby použijte větší varnou nádobu.

Vypalují pojistky nebo opakovaně vypíná jistič bytového elektrického systému.
- Zavolejte technickou podporu nebo elektrikáře.

Spotřebič musí instalovat kvalifikovaný technik v souladu s platnými předpisy.

Spotřebič je z výroby nastaven pro: zemní plyn G20 při tlaku 20 mbar.

5.1 Přípojka plynu

Viz „Všeobecné bezpečnostní pokyny“.

Připojení k plynovému rozvodu lze provést pomocí pevné měděné trubky nebo průběžné ocelové hadice v souladu s ustanoveními platné normy. Pro jeho zásobování jinými druhy plynu si prohlédněte kapitolu „Přizpůsobení různým druhům plynu“. Přípojka přívodu plynu je závitová ½” na vnější plyn (ISO 228-1).

Připojení pomocí ocelové hadice
Proveďte připojení k plynovému rozvodu pomocí souvislé ocelové hadice, jejíž specifikace odpovídají platné normě.

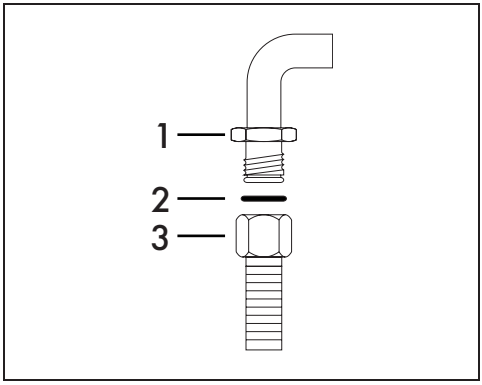

Opatrně přišroubujte spojku 3 k plynové přípojce 1 spotřebiče, přičemž mezi ně umístěte těsnění 2.

Připojení ocelové hadice s kónickou armaturou
Proveďte připojení k plynovému rozvodu pomocí souvislé ocelové hadice, jejíž specifikace odpovídají platné normě.

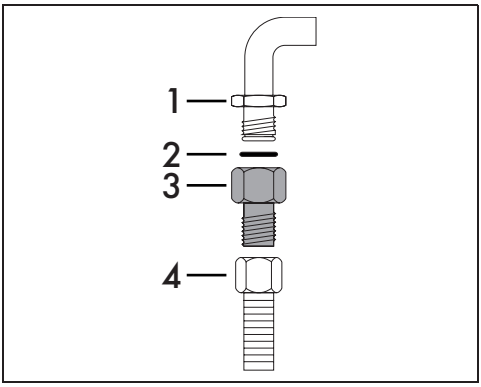

Opatrně přišroubujte hadicovou spojku 3 k plynové přípojce spotřebiče 1 (½” závit ISO 228-1), přičemž mezi ně umístěte dodané těsnění 2. Naneste izolační materiál na závit spojky 3, a poté dotáhněte ocelovou hadici 4 ke spojce 3.

Připojení k LPG

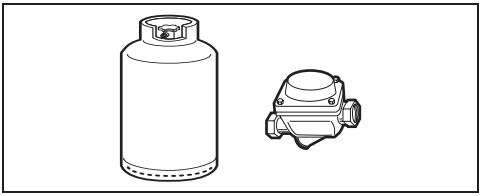

5. Instalace

CZ

Použijte regulátor tlaku a proveďte připojení na plynové láhvi podle pokynů uvedených v platných normách. Napájecí tlak musí odpovídat hodnotám uvedeným v tabulce „Tabulka charakteristik hořáků a trysek".

Větrání místnosti
Spotřebič by měl být instalován v místnostech, které mají stálý přívod vzduchu v souladu s platnými normami. Místnost, kde je spotřebič instalován, musí mít dostatečné proudění vzduchu pro pravidelné spalování plynu a potřebnou výměnu vzduchu v samotné místnosti. Větrací otvory chráněné mřížkami musí mít správnou velikost, aby vyhovovaly platným předpisům, a musí být umístěny tak, aby žádná jejich část, ani jen částečně, nebyla zablokována. Místnost musí být dostatečně větraná, aby se eliminovalo teplo a vlhkost vznikající při vaření: Zejména po delším používání se doporučuje otevřít okno nebo zvýšit otáčky ventilátorů.

Odsávání produktů spalování
Zplodiny hoření lze odsávat pomocí odsavačů par napojených na komín s přirozeným tahem, jehož účinnost je jistá, nebo pomocí nuceného odsávání. Efektivní odsávací systém vyžaduje přesné plánování odborníkem kvalifikovaným v této oblasti a musí splňovat polohy a vzdálenosti uvedené v platných normách.
Po dokončení práce musí instalatér vydat osvědčení o shodě.

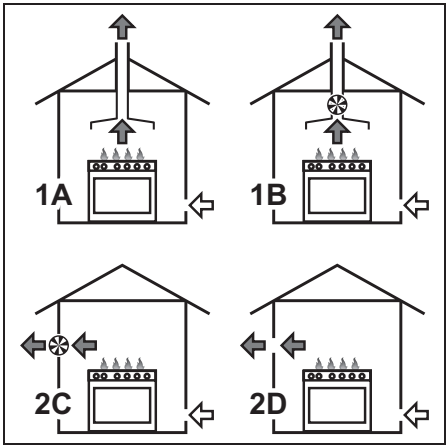

1 Odsávání pomocí odsavače par
2 Odsávání bez odsavače par
A Jednoduchý komín s přirozeným tahem
B Jednoduchý komín s odsavačem par
C Přímo venku s nástěnným nebo okenním odsavačem par
D Přímo venku skrz stěnu

Vzduch
Produkty spalování
Odsávací ventilátor

5. Inštalácia

Přizpůsobení různým druhům plynu
Pokud se mají použít jiné druhy plynu, je třeba vyměnit trysky a upravit primární vzduch. Abyste mohli vyměnit trysky a nastavit hořáky, musíte demontovat horní část varné desky.

Aby bylo možné vyměnit trysky, musí být spotřebič demontován z vestavěné jednotky.

Demontáž horní části varné desky
1. Demontujte mřížky z varné desky.

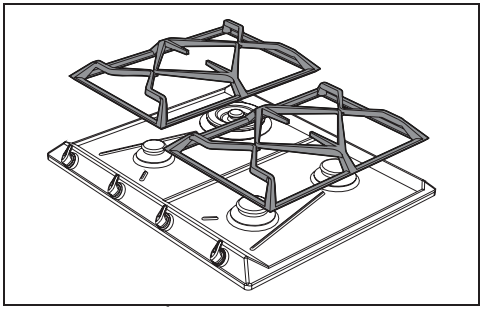

2. Vyjměte ovladače a zdvihněte je z jejich uchycení.

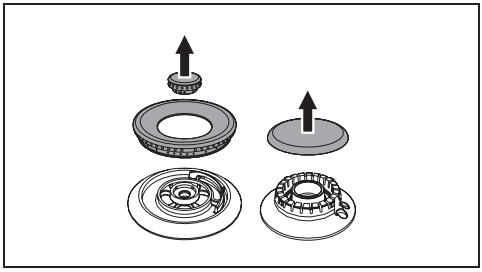

3. Vyjměte korunky rozdělovače plamene a příslušné uzávěry hořáků.
4. Vyjměte těsnění na termočlánku a zapalovači každého hořáku.

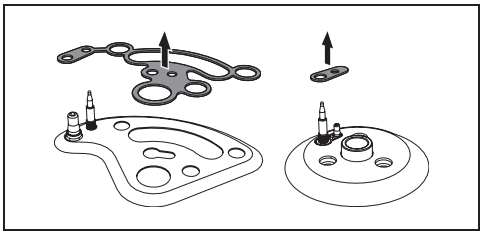

5. Demontujte horní část.

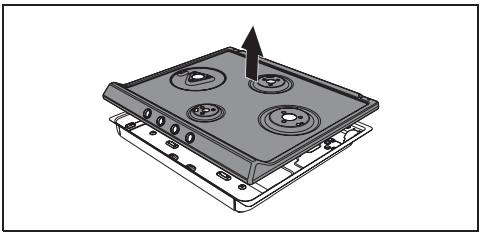

6. Při opětovném složení spotřebiče postupujte podle předchozích pokynů v opačném pořadí.

Výměna trysek/regulace vzduchu

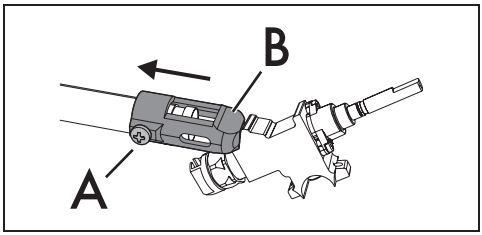

7. Odšroubujte šroub „A" a zatlačte regulátor vzduchu „B" až nadoraz.

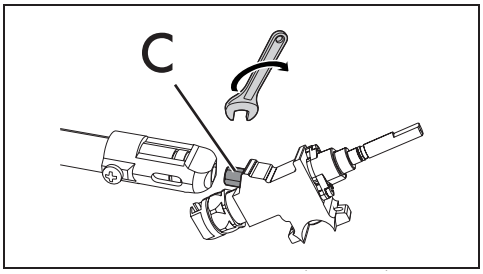

8. Pomocí klíče vyjměte trysky „C" a nainstalujte nové pro požadovaný přívod plynu podle údajů uvedených v příslušné tabulce (viz „Druhy plynu a země").

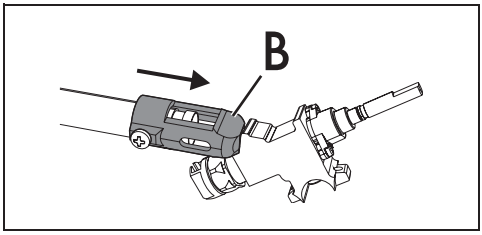

9. Umístěte podpěru „B" tak, aby byla tryska „C" zcela zakryta.

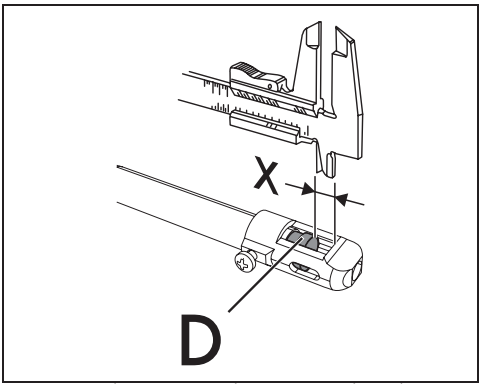

10. Pohybujte Venturiho trubicí „D", abyste nastavili průtok vzduchu, dokud se nedosáhne vzdálenosti „X", jak je uvedeno v odstavci (viz tabulka „Charakteristiky hořáku a trysky" -„Nastavení primárního vzduchu (mm)") a poté trubici zajistěte pomocí šroubu „A".
11. Po nastavení každého hořáku spotřebič správně smontujte.

Utahovací moment trysky nesmí být větší než 3 Nm.

Úprava minimálního nastavení pro zemní nebo městský plyn

1. Zapalte hořák a otočte jej do minimální polohy.
2. Demontujte ovladač plynového kohoutku a otočte seřizovací šroub vedle plynového kohoutku.

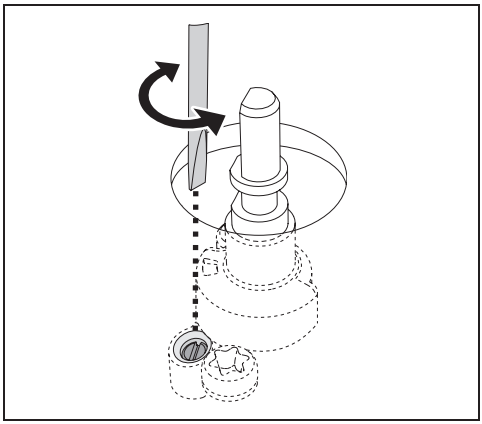

3. Namontujte zpět ovladač a zkontrolujte, zda je plamen hořáku stabilní.
4. Rychle otočte ovladač z maximálního na minimální nastavení: Plamen by neměl zhasnout.
5. Opakujte operaci na všech plynových kohoutcích.

Úprava minimálního nastavení pro LPG

Dotáhněte šroub umístěný na boku tyče kohoutku ve směru hodinových ručiček až na doraz.

Po nastavení na jiný plyn, než byl původně nastaven ve výrobě, vyměňte štítek s nastavením plynu na spotřebiči za takový, který odpovídá novému plynu. Štítek je vložen do balení trysek (pokud jsou k dispozici).

Mazání plynových kohoutků

V průběhu času se plynové kohoutky mohou obtížně otáčet a mohou se zablokovat. Vyčistěte je zevnitř a vyměňte mazací tuk.

Mazání plynových kohoutků by měl provádět specializovaný technik.

5.2 Druhy plynu a země

Druhy plynu		IT	GB IE	FR BE	ES	PT	RU	SK DE	FI NO	PL	HU
1 Zemní plyn G20											
G20	20 mbar	●	●		●	●	●	●	●	●	
G20/25	20/25 mbar			●							
2 Zemní plyn G20											
G20	25 mbar										●
3 Zemní plyn G25.1											
G25.1	25 mbar										●
4 Zemní plyn G2.350											
G2.350	13 mbar									●	
5 LPG G30/31											
G30/31	28-30/37 mbar	●	●	●	●	●	●				
G30/31	30/30 mbar							●	●		●
6 LPG G30/31											
G30/31	37 mbar									●	
7 Městský plyn G110											
G110	8 mbar	●						●			

Dostupné druhy plynu lze identifikovat v závislosti na zemi, ve které má být spotřebič nainstalován. Správné hodnoty v „Tabulkách se specifikacemi hořáků a trysek" naleznete v položce čísla.

5.3 Tabulky specifikací hořáků a trysek

1	Zemní plyn G20 - 20 mbar	AUX	SR	RR	UR2 (int+ext)	UR3
	Jmenovitý topný výkon (kW)	1,10	1,70	2,60	1,10 + 3,90	3,90
	Průměr trysky (1/100 mm)	73	92	115	73 + 140	140
	Snížený průtok (W)	400	450	650	400 + 1200	1400
	Primární vzduch (mm)	1,5	1,5	1	2 + 3	1,5

2	Zemní plyn G20 - 25 mbar	AUX	SR	RR	UR2 (int+ext)	UR3
	Jmenovitý topný výkon (kW)	1,10	1,70	2,60	1,10+3,90	3,9
	Průměr trysky (1/100 mm)	73	87	110	73+132	132
	Snížený průtok (W)	400	450	650	400+1200	1400
	Primární vzduch (mm)	1,5	1	1	3 +4	1,5
3	Zemní plyn G25.1 - 25 mbar	AUX	SR	RR	UR2 (int+ext)	UR3
	Jmenovitý topný výkon (kW)	1,10	1,70	2,60	1,10+3,90	3,90
	Průměr trysky (1/100 mm)	76	98	123	76+150	150
	Snížený průtok (W)	400	450	650	400+1200	1400
	Primární vzduch (mm)	1,5	1,5	0,5	1,5+3	1,5
4	Zemní plyn G2.350 - 13 mbar	AUX	SR	RR	UR2 (int+ext)	UR3
	Jmenovitý topný výkon (kW)	1,10	1,70	2,6	1,10+3,90	3,90
	Průměr trysky (1/100 mm)	100	126	160	100+200	200
	Snížený průtok (W)	400	450	650	400+1200	1400
	Primární vzduch (mm)	1,5	1,5	1	2+2	3
5	LPG G30/31 - 30/37 mbar	AUX	SR	RR	UR2 (int+ext)	UR3
	Jmenovitý topný výkon (kW)	1,10	1,70	2,6	1,0+3,50	3,90
	Průměr trysky (1/100 mm)	48	62	76	48+87	95
	Snížený průtok (W)	400	450	650	400+1200	1400
	Primární vzduch (mm)	2	2	2	4+10	4
	Jmenovitý průtok G30 (g/h)	73	124	189	73+255	284
	Jmenovitý průtok G31 (g/h)	72	121	186	71+250	279
6	LPG G30/31 - 37 mbar	AUX	SR	RR	UR2 (int+ext)	UR3
	Jmenovitý topný výkon (kW)	1,10	1,70	2,60	1,10+3,70	3,90
	Průměr trysky (1/100 mm)	48	60	73	48+85	89
	Snížený průtok (W)	400	450	650	400+1400	1600
	Primární vzduch (mm)	2	2	1,5	4+10	4
	Jmenovitý průtok G30 (g/h)	80	124	189	80+269	284
	Jmenovitý průtok G31 (g/h)	79	121	186	79+264	276

7	Městský plyn G110 – 8 mbar	AUX	SR	RR	UR2 (int+ext)	UR3
	Jmenovitý topný výkon (kW)	1,10	1,70	2,60	1,10+3,70	3,70
	Průměr trysky (1/100 mm)	132	165	210	132+290	290
	Snížený průtok (W)	400	450	650	400+1200	1400
	Primární vzduch (mm)	1	1	1	1+3	1,5

Trysky, které nejsou součástí příslušenství, jsou k dispozici v autorizovaných servisních střediscích.

5.4 Elektrické připojení

Viz „Všeobecné bezpečnostní pokyny“.

Všeobecné informace
Zkontrolujte charakteristiky sítě podle údajů uvedených na štítku.
Identifikační štítek s technickými údaji, sériovým číslem a názvem značky je viditelně umístěn na spotřebiči.
Za žádných okolností tento štítek neodstraňujte.
Proveďte uzemnění pomocí vodiče, který je o 20 mm delší než ostatní vodiče.

Spotřebič může pracovat v následujících režimech:
- 220-240 V 1N~

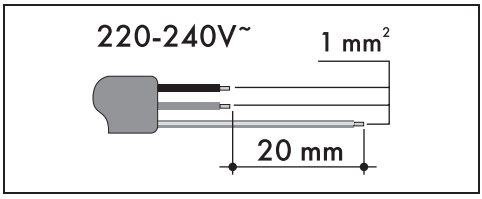

Výše uvedené hodnoty se vztahují na průřez vnitřního vedení

Výše uvedené napájecí kabely jsou dimenzovány s ohledem na koincidenci (v souladu s normou EN 60335-2-6).

Pevné připojení
Nainstalujte elektrické vedení s jističem pro všechny póly s dostatečnou vzdáleností oddělování kontaktů pro úplné odpojení v podmínkách přepětí kategorie III v souladu s instalačními předpisy.

Pro australský/novozélandský trh:
Jistič zabudovaný v pevném zapojení musí odpovídat AS/NZS 3000.

Připojení pomocí zástrčky a elektrické zásuvky
Ujistěte se, zda je zástrčka a elektrická zásuvka stejného typu.
Nepoužívejte adaptéry, skupinové zásuvky nebo prodlužovače, protože by mohly způsobit přehřátí a riziko popálení.

5.5 Část vyříznutá z pracovní desky

Bezpečnostní pokyny pro umístění a instalaci

Viz „Všeobecné bezpečnostní pokyny".

- Instalace může být provedena na různé materiály, jako je zdivo, kov, masivní dřevo nebo plastové vrstvené dřevo, pokud jsou odolné vůči teplu (>90 °C).
- Dýhy, lepidla nebo plastové nátěry na sousedním nábytku by měly být odolné vůči teplotě (>90 °C), jinak by se mohly časem zdeformovat.
- Pokud kus nábytku nemá požadovaný výklenkový otvor, bude jej muset vyříznout nebo provést zednické práce kompetentní technik.
- Minimální vzdálenost mezi odsavači par a varnou plochou musí být alespoň vzdálenost uvedena v návodu k instalaci odsavače par.
- Minimální vzdálenosti musí být dodrženy i pro okraje varné desky na zadní straně, jak je uvedeno v montážním návodu.
- Má-li být spotřebič instalován nad troubou, musí být trouba vybavena chladicím ventilátorem.

Celkové rozměry spotřebiče (mm)

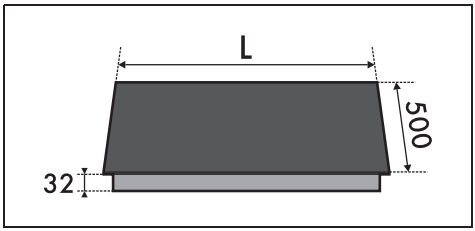

	L
60 cm modely	600
70 cm modely	700

Rozměry vestavné skříňky (mm)

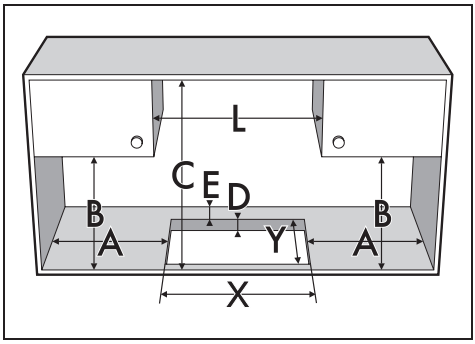

Mod. (mm)	X (mm)	Y (mm)
600	555 - 560	478÷482
700	555 - 560	478÷482

A (mm)	B (mm)	C (mm)*	D (mm)	E (mm)
min 150	min 460	min 750	20÷40	min 50

* Pokud je nad varnou deskou kus nábytku. V případě odsavače par si prohlédněte hodnoty v příslušném návodu.

** 70 cm modely se středovým UR.

Rozměry připojení (mm)

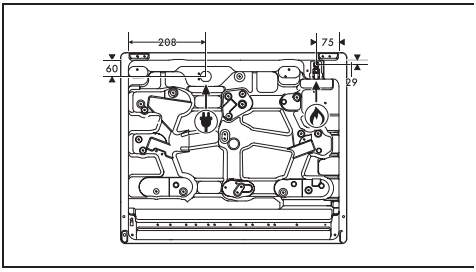

Elektrické připojení

Plynová přípojka

Těsnění varné desky

Abyste předešli úniku kapaliny mezi rám varné desky a samotnou varnou desku, před montáží umístěte dodané lepicí těsnění podél celého vnějšího okraje varné desky.

1. Prohlédněte si rozměry na obrázku a mějte na paměti, že přední a zadní strana těsnění se musí dotýkat otvoru.

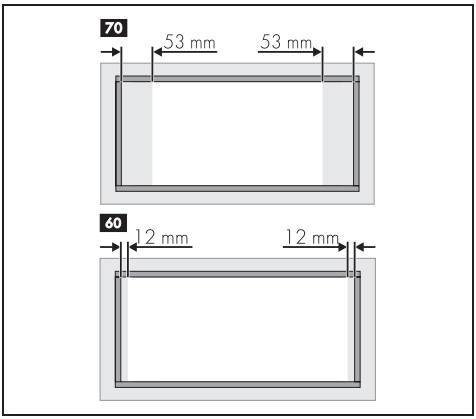

K upevnění varné desky nepoužívejte silikon. To by znemožnilo vyjmutí varné desky bez jejího poškození.

2. Použijte mírný tlak, aby se těsnění přilepilo na okraj kolem otvoru vyřezaného v pracovní desce.
3. Opatrně odřízněte přebytek od okraje (C) za těsněním.

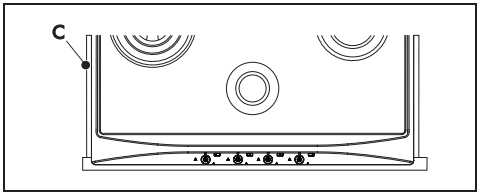

5.6 Montáž

Nad vestavnou troubou
Vzdálenost mezi varnou deskou a kuchyňským nábytkem nebo jinými instalovanými spotřebiči musí být dostatečná k zajištění dostatečného větrání a odvodu vzduchu.
Pokud je instalována nad troubou, mezi spodní částí varné desky a horní částí spotřebiče instalovaného pod ní musí být ponechán prostor.

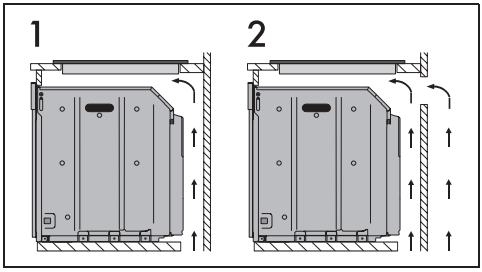

1 Otvory ve spodní části
2 Otvory ve spodní a v zadní části

Na neutrální přihrádce
Pokud jsou pod varnou deskou další kusy nábytku, je třeba nainstalovat dvouvrstvou dřevěnou základnu alespoň 20 mm od spodní části varné desky, aby se předešlo jakémukoli náhodnému kontaktu. Dvouvrstvý podklad musí být možné odstranit pouze pomocí vhodného vybavení.

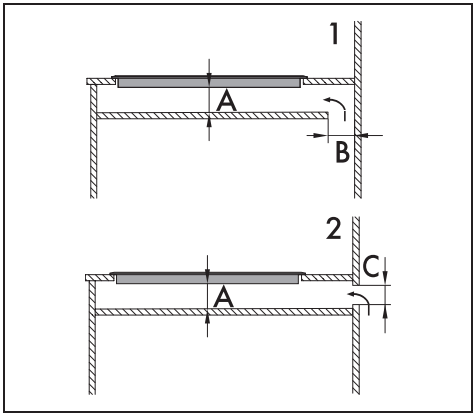

1 Otvory ve spodní části
2 Otvory v zadní části
A min. 20 mm - max. 50 mm
B max. 50 mm
C max. 50 mm

Při nedodržení instalace dvouvrstvé dřevěné základny vystavuje uživatele možnému náhodnému kontaktu s ostrými nebo horkými částmi.

CZ

5.7 Upevnění k vestavěné skříňce

Pro zajištění uchycení k vestavěné skříňce a optimálního vycentrování je třeba do otvorů ve spodní části našroubovat dodané upevňovací konzoly.

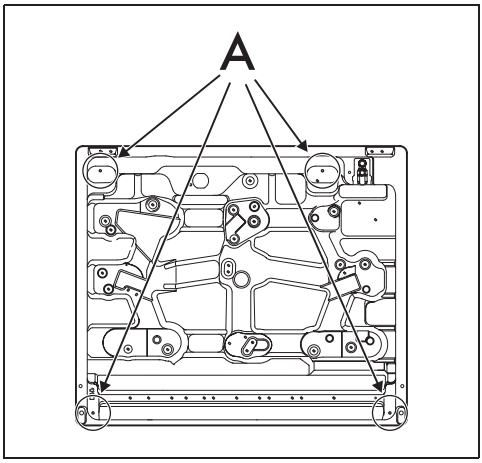

Zašroubujte upevňovací konzoly do vyhrazených otvorů, abyste varnou desku správně připevnili k vestavné konstrukci.

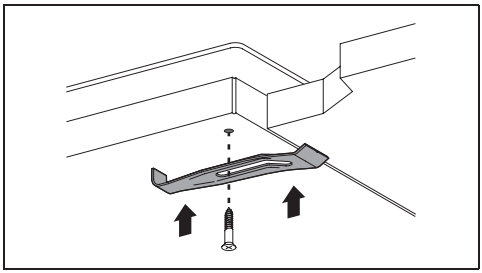

5.8 Pokyny pro instalatéra

- Zástrčka musí být po instalaci přístupná. Napájecí kabel neohýbejte ani nezachycujte.
- Spotřebič musí být instalován podle instalačních schémat.
- Nepokoušejte se odšroubovat nebo násilím odšroubovat závitové koleno tvarovky. Můžete poškodit tuto část spotřebiče, což může vést ke ztrátě záruky výrobce.
- Ke kontrole úniku plynu na všech spojích použijte mýdlo a vodu. NEPOUŽÍVEJTE otevřený oheň k nalezení netěsností.
- Zapněte všechny hořáky samostatně a potom všechny spolu, abyste se ujistili, zda plynový ventil, hořák a zapalování fungují správně.
- Otočte otočné ovladače hořáků do minimální polohy a zkontrolujte, zda je plamen stabilní pro každý jednotlivý hořák a všechny hořáky spolu.
- Pokud spotřebič po provedení všech kontrol nepracuje správně, obraťte se na místní autorizované servisní středisko.
- Po instalaci spotřebiče vysvětlete uživateli, jak jej správně používat.

Informační list

Produktový dopis týkající se NAŘÍZENÍ KOMISE (EU)
č. 66/2014 ze 14. ledna 2014

Název nebo ochranná známka výrobce: SMEG	
Adresa výrobce: Via Leonardo da Vinci, 4 42016 Guastalla (RE) - Itálie	
Identifikační značka modelu: SPR864BGH	
Typ varné desky	Plynová
Počet varných zón/oblastí a/nebo plynových hořáků	4
Pozice zóny 1	Vlevo
Pozice zóny 2	Vzadu uprostřed
Pozice zóny 3	Vzadu uprostřed
Pozice zóny 4	Vpravo
Technologie ohřevu zóny 1	Plyn - UR
Technologie ohřevu zóny 2	Plyn - Polo-rychlý
Technologie ohřevu zóny 3	Plyn - AUX
Technologie ohřevu zóny 4	Plyn - Rychlý
Formulář	54,3
EE zóny 2	53,6
Produktový list	0
EE zóny 4	57,6
Produktový list	55,2
Doplňující informace:	
Webový odkaz na web výrobce, kde jsou informace uvedené v bodě 4 (a) přílohy nařízení Komise (EU) 2019/2019 nalezeny: https://www.smeg.com/services/customer-service	

Informace pro uživatele k likvidaci elektrických a elektronických zařízení (domácnosti)

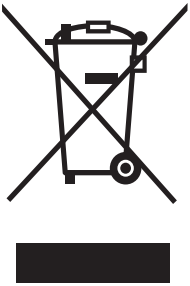

Tento symbol na produktech anebo v průvodních dokumentech znamená, že použité elektrické a elektronické výrobky nesmí být přidány do běžného komunálního odpadu.
Ke správné likvidaci, obnově a recyklaci doručte tyto výrobky na určená sběrná místa, kde budou přijata zdarma. Alternativně v některých zemích můžete vrátit své výrobky místnímu prodejci při koupi ekvivalentního nového produktu.
Správnou likvidací tohoto produktu pomůžete zachovat cenné přírodní zdroje a napomáháte prevenci potenciálních negativních dopadů na životní prostředí a lidské zdraví, což by mohly být důsledky nesprávné likvidace odpadů. Další podrobnosti si vyžádejte od místního úřadu nebo nejbližšího sběrného místa.
Při nesprávné likvidaci tohoto druhu odpadu mohou být v souladu s národními předpisy uděleny pokuty.

Pro podnikové uživatele v zemích Evropské unie
Chcete-li likvidovat elektrická a elektronická zařízení, vyžádejte si potřebné informace od svého prodejce nebo dodavatele.

Informace k likvidaci v ostatních zemích mimo Evropskou unii
Tento symbol je platný jen v Evropské unii.
Chcete-li tento výrobek zlikvidovat, vyžádejte si potřebné informace o správném způsobu likvidace od místních úřadů nebo od svého prodejce.

Poprodejní servis velkých spotřebičů SMEG v České republice
Potten & Pannen - Staněk group, a.s.
Obchodní 110
251 01 Čestlice
Česká republika
reklamace@pottenpannen.cz
+420 725 855 605

Obsah

1. Predbežné opatrenia 3

1.1 Všeobecné bezpečnostné pokyny 3
1.2 Inštalácia 5
1.3 Účel spotrebiča 7
1.4 Tento návod na obsluhu 7
1.5 Zodpovednosť výrobcu 8
1.6 Identifikačný štítok 8
1.7 Likvidácia 8
1.8 Informácie o energetickej účinnosti 9
1.9 Na úsporu energie 9
1.10 Ako čítať návod na obsluhu 9

2. Popis 10

2.1 Všeobecný popis 10

3. Použitie 11

3.1 Opatrenia 11
3.2 Používanie varnej dosky 12

4. Čistenie a údržba 14

4.1 Čistenie varnej dosky 14
4.2 Čistenie povrchov 15
4.3 Čo robiť, ak... 15

5. Inštalácia 16

5.1 Prípojka plynu 16
5.2 Druhy plynu a krajiny 21
5.3 Tabuľky špecifikácií horákov a trysiek 21
5.4 Elektrické pripojenie 23
5.5 Časť vyrezaná z pracovnej dosky 24
5.6 Montáž 26
5.7 Upevnenie k vstavanej skrinke 27
5.8 Pokyny pre inštalatéra 27

Tieto pokyny platia len pre krajiny určenia uvedené na typovom štítku spotrebiča.
Ide o vstavanú varnú dosku triedy 3.

Odporúčame vám pozorne si prečítať tento návod, pretože obsahuje všetky pokyny na zachovanie estetických a funkčných vlastností spotrebiča.
Ďalšie informácie o produkte: www.smeg.com

1. Predbežné opatrenia

1.1 Všeobecné bezpečnostné pokyny

Riziko zranenia osôb

- VAROVANIE: Počas používania je spotrebič a jeho prístupné časti veľmi horúce. Udržujte deti v dostatočnej vzdialenosti od spotrebiča.
- Počas používania chráňte ruky tepelne odolnými rukavicami.
- Nikdy sa nepokúšajte uhasiť oheň alebo plamene vodou: vypnite spotrebič a plamene uduste prikrývkou alebo iným vhodným krytom.
- Tento spotrebič môžu používať deti vo veku najmenej 8 rokov a osoby so zníženými fyzickými, zmyslovými alebo duševnými schopnosťami alebo osoby bez skúseností s používaním elektrických spotrebičov za predpokladu, že sú pod dozorom alebo sú poučené dospelými osobami, ktoré sú zodpovedné za ich bezpečnosť.
- Deti sa so spotrebičom nesmú hrať.
- Udržujte deti mladšie ako osem rokov v bezpečnej vzdialenosti, pokiaľ nie sú neustále pod dozorom.
- Udržujte deti mladšie ako 8 rokov mimo dosahu spotrebiča, keď je v prevádzke.
- Čistenie a údržbu nesmú vykonávať deti bez dozoru.
- Uistite sa, či sú korunky rozdeľovača plameňov správne umiestnené na svojich miestach s príslušnými krytmi horákov.
- Priebeh varenia musí byť vždy monitorovaný. Krátky priebeh varenia sa musí neustále kontrolovať.
- VAROVANIE: Varenie potravín obsahujúcich tuk a/alebo olej bez ich sledovania môže byť nebezpečné a môže spôsobiť požiar.
- Tuky a oleje sa môžu pri prehriatí vznietiť. Nenechávajte spotrebič bez dozoru pri príprave pokrmov obsahujúcich oleje alebo tuky. Ak sa tuky alebo oleje vznietia, nikdy na ne nelejte vodu. Na varnú nádobu položte pokrievku a vypnite príslušnú varnú zónu.
- Počas varenia neklaďte na povrch varnej dosky kovové predmety, ako sú príbory alebo riad, pretože sa môžu prehriať.
- VAROVANIE: Ponechanie pokrmu bez dozoru pri varení s použitím tuku alebo oleja môže byť nebezpečné a môže spôsobiť požiar. NEPOKÚŠAJTE sa požiar uhasiť vodou. Vypnite spotrebič a plamene uduste, napríklad pokrievkou alebo prikrývkou.

1. Predbežné opatrenia

- Nevarte potraviny v uzavretých plechovkách, nádobách alebo plastových nádobách.
- Do otvorov v spotrebiči nevkladajte špicaté kovové predmety (príbory alebo riad).
- V blízkosti spotrebiča alebo priamo pod varnou doskou nepoužívajte ani neskladujte horľavé materiály.
- Po použití spotrebič ihneď vypnite.
- Pri odpájaní spotrebiča neťahajte za kábel (ak je k dispozícii).
- NEPOUŽÍVAJTE AEROSÓLY V BLÍZKOSTI TOHTO SPOTREBIČA, KEĎ JE V PREVÁDZKE.
- NEUPRAVUJTE TENTO SPOTREBIČ.
- Pred vykonaním akejkoľvek práce na zariadení (inštalácia, údržba, umiestnenie alebo premiestňovanie) vždy používajte osobné ochranné prostriedky (OOP).
- Spotrebič nečistite, ak je ešte horúci alebo v prevádzke.
- Pred akoukoľvek prácou na spotrebiči vypnite napájanie.
- Nepokúšajte sa spotrebič opraviť sami alebo bez zásahu kvalifikovaného technika.
- Ak dôjde k poškodeniu napájacieho kábla, okamžite kontaktujte technickú podporu a dohodnite sa na jeho výmene, aby ste predišli možným rizikám.
- VAROVANIE: Plynové varné zariadenie produkuje teplo, vlhkosť a produkty spaľovania v miestnosti, kde je inštalované. Zabezpečte dobré vetranie, najmä keď je spotrebič v prevádzke: nechajte prirodzené vetracie otvory otvorené alebo nainštalujte mechanické vetracie zariadenie.
- Intenzívne a dlhodobé používanie spotrebiča môže vyžadovať dodatočné vetranie, napríklad otvorenie okna alebo účinnejšie vetranie; napríklad zvýšením výkonu akýchkoľvek mechanických odsávacích zariadení.
- Tento spotrebič nie je určený na inštaláciu alebo prevádzku s krytmi alebo vekami z dodatočného predaja.

Riziko poškodenia spotrebiča

- Nesadajte si na spotrebič.
- Nepoužívajte spotrebič ako opornú plochu.
- Neblokujte vetracie otvory a štrbiny na odvod tepla.
- Varnú dosku nepoužívajte, ak pyrolytický cyklus prebieha vo vnútri akejkoľvek rúry nainštalovanej nižšie.
- Na čistenie spotrebiča nepoužívajte parný čistič.

1. Predbežné opatrenia

- Nikdy nenechávajte spotrebič bez dozoru v priebehu varenia, pri ktorom by sa mohli uvoľniť tuky alebo oleje, pretože by sa mohli zahriať a vznietiť. Buďte veľmi opatrní.
- Riziko požiaru: Nikdy nenechávajte predmety na varnom povrchu.
- ZO ŽIADNEHO DÔVODU NEPOUŽÍVAJTE SPOTREBIČ NA VYKUROVANIE MIESTNOSTÍ.
- Nádoby na varenie alebo grilovacie platne by mali byť umiestnené po obvode varnej dosky.
- Všetky varné nádoby musia mať hladké, ploché dno.
- Ak nejaká tekutina vykypí alebo sa rozleje, odstráňte ju z varnej dosky.
- Dávajte pozor, aby ste na varnú dosku nerozliali kyslé látky, ako je citrónová šťava alebo ocot.
- Počas varenia nesypte na varnú dosku cukor ani sladké zmesi.
- Počas používania nekladťe na spotrebič materiály alebo látky, ktoré by sa mohli roztaviť alebo vznietiť (papier, plast alebo hliníková fólia).
- Umiestnite varné nádoby priamo na mriežky nad horáky.
- Nekladťe prázdne varné nádoby alebo panvice na zapnuté varné zóny.
- Nepoužívajte drsné alebo abrazívne materiály ani ostré kovové škrabky.
- Nepoužívajte čistiace prostriedky obsahujúce chlór, čpavok alebo bielidlo na časti vyrobené z ocele alebo časti s kovovým povrchom (napríklad eloxovanie, niklovanie alebo chrómovanie).
- Odnímateľné súčasti, ako sú mriežky varnej dosky, korunky na rozdeľovanie plameňa a uzávery horákov, neumývajte v umývačke riadu.
- Tento spotrebič nie je určený na prevádzku s externými časovačmi alebo systémami diaľkového ovládania.
- Aby ste predišli poškodeniu roštov, neposúvajte po nich varné nádoby; namiesto toho ich zdvihnite a premiestnite.

SK

1.2 Inštalácia

- TENTO SPOTREBIČ **NESMIE BYŤ NAINŠTALOVANÝ** NA LODI ALEBO V KARAVANE.
- Tento spotrebič sa nesmie inštalovať na umývačku riadu.
- S pomocou druhej osoby umiestnite spotrebič do výrezu skrinky.
- Pred inštaláciou sa uistite, či sú miestne distribučné podmienky (druh a tlak plynu) a regulácia spotrebiča kompatibilné.

1. Predbežné opatrenia

- Tento spotrebič nie je pripojený k systému na odsávanie produktov spaľovania. Mal by byť inštalovaný a pripojený v súlade s platnými inštalačnými predpismi. Venujte mimoriadnu pozornosť požiadavkám na vetranie.
- Nastavenia tohto spotrebiča sú uvedené na štítku nastavenia plynu.
- Prípojku plynu nechajte vykonať autorizovaným personálom.
- Elektrické pripojenie nechajte vykonať autorizovaným technickým personálom.
- Inštalácia pomocou hadice musí byť vykonaná tak, aby dĺžka hadice nepresiahla 2 metre pri úplnom vytiahnutí pre oceľové hadice a 1,5 metra pre gumové hadice.
- Hadice na pripojenie plynu nesmú prísť do kontaktu s pohyblivými časťami vstavaného modulu (napríklad zásuvka) a nesmú byť vedené priestorom, ktorý by mohol spôsobiť ich privretie.
- V prípade potreby použite regulátor tlaku, ktorý vyhovuje platným predpisom.
- Po vykonaní akejkoľvek operácie skontrolujte, či je uťahovací moment spojov na plynovodnom potrubí medzi 10 Nm a 15 Nm.
- Na konci inštalácie skontrolujte prípadné netesnosti mydlovým roztokom, nikdy nie otvoreným plameňom.
- Skontrolujte, či má korpus požadované otvory.
- Skontrolujte, či je materiál korpusu tepelne odolný.
- Inštaláciu a servis by mal vykonávať kvalifikovaný personál v súlade s platnými normami.
- Spotrebič musí byť uzemnený v súlade s bezpečnostnými normami elektrického systému.
- Používajte káble odolávajúce teplote najmenej 90 °C.
- Veďte napájací kábel v zadnej časti spotrebiča. Dbajte na to, aby sa nedotýkal spodnej časti varnej dosky alebo vstavanej rúry pod ňou.
- Pri pripájaní ďalších elektrických spotrebičov buďte opatrní. Pripájacie káble sa nesmú dostať do kontaktu s horúcimi varnými zónami.
- Uťahovací moment skrutiek vývodov svorkovnice musí byť 1,5 - 2 Nm.
- Napájací kábel smie nainštalovať alebo vymeniť iba kvalifikovaný technik.

- Ak dôjde k poškodeniu napájacieho kábla, okamžite kontaktujte servisné stredisko a dohodnite sa na jeho výmene, aby ste predišli možným rizikám.
- Pred vykonaním akejkoľvek práce na zariadení (inštalácia, údržba, umiestnenie alebo premiestňovanie) vždy používajte všetky potrebné/požadované osobné ochranné prostriedky (OOP).
- Pred akoukoľvek prácou na spotrebiči vypnite napájanie.
- Po inštalácii nechajte spotrebič odpojiť pomocou prístupnej zástrčky alebo vypínača v prípade pevného pripojenia.
- Nainštalujte elektrické vedenie s ističom pre všetky póly so vzdialenosťou oddeľovania kontaktov dostatočnou na úplné odpojenie v podmienkach prepätia kategórie III v súlade s inštalačnými predpismi.
- Mali by ste sa uistiť, či spotrebič správne funguje (otáčanie ovládačov, umiestnenie podpier pod varné nádoby atď.), až keď je nainštalovaný a pripevnený k jednotke.
- Toto zariadenie je možné používať do maximálnej nadmorskej výšky 2000 metrov nad morom.

1.3 Účel spotrebiča

Tento spotrebič je určený na prípravu pokrmu v domácom prostredí. Každé iné použitie sa považuje za nevhodné. Nemožno ho použiť:

- v kuchyniach zamestnancov, obchodoch, kanceláriách a iných pracovných prostrediach.
- na farmách/statkoch.
- hosťami v hoteloch, moteloch a rezidenčných prostrediach.
- V penziónoch.

1.4 Tento návod na obsluhu

- Tento návod na obsluhu je neoddeliteľnou súčasťou spotrebiča a preto ho treba uchovávať celý a v dosahu používateľa počas celej životnosti spotrebiča.
- Pred použitím spotrebiča si pozorne prečítajte tento návod na obsluhu.
- Vysvetlivky v tomto návode obsahujú obrázky, ktoré popisujú všetko, čo sa pravidelne zobrazuje na displeji. Je však potrebné mať na pamäti, že spotrebič môže byť vybavený aktualizovanou verziou systému a preto sa všetko, čo sa zobrazuje na displeji, môže líšiť od toho, čo je v návode.

1.5 Zodpovednosť výrobcu

Výrobca odmieta akúkoľvek zodpovednosť za škody na osobách alebo majetku spôsobené:

- používaním spotrebiča inak, ako je uvedené;
- nedodržiavaním pokynov v návode na obsluhu;
- zásahom do akejkoľvek časti spotrebiča;
- použitím neoriginálnych náhradných dielov.

1.6 Identifikačný štítok

Identifikačný štítok obsahuje technické údaje, sériové číslo a značku spotrebiča. Zo žiadneho dôvodu identifikačný štítok neodstraňujte.

1.7 Likvidácia



Tento spotrebič je v súlade s európskou smernicou WEEE (2012/19/EÚ) a na konci svojej životnosti sa musí zlikvidovať oddelene od ostatného odpadu. Spotrebič neobsahuje látky v množstve dostatočnom na to, aby ho bolo možné považovať za nebezpečné pre zdravie a životné prostredie v súlade s platnými európskymi smernicami.



Napájacie napätie
Nebezpečenstvo úrazu elektrickým prúdom

- Odpojte napájanie z elektrickej siete.
- Odpojte spotrebič.

Na likvidáciu spotrebiča:

- Odrežte napájací kábel a odstráňte ho spolu so zástrčkou.
- Odovzdajte spotrebič do príslušného recyklačného strediska pre odpad z elektrických a elektronických zariadení alebo ho vráťte predajcovi pri kúpe ekvivalentného produktu, na princípe „kus za kus“.

Naše spotrebiče sú zabalené v neznečisťujúcich a recyklovateľných materiáloch.

- Obalový materiál odovzdajte do príslušného recyklačného strediska.



Plastové obaly
Nebezpečenstvo udusenia

- Nenechávajte obal ani žiadnu jeho časť bez dozoru.
- Nedovoľte deťom hrať sa s plastovými vreckami.

1.8 Informácie o energetickej účinnosti

Informácie v súlade s európskymi nariadeniami o energetickom označovaní a ekodizajne sú uvedené v samostatnom dokumente sprevádzajúcom návod k produktu. Tieto údaje sú uvedené v „Informačnom liste produktu", ktorý si môžete stiahnuť z webovej stránky na stránke venovanej príslušnému produktu.

1.9 Na úsporu energie

- Priemer dna varnej nádoby nesmie presahovať čiary vytlačené na sklokeramickom povrchu.
- Varné nádoby nesmú byť umiestnené mimo obvodu varnej dosky alebo na displeji.
- Pri kúpe varnej nádoby skontrolujte, či je uvedený priemer dna alebo vrchnej časti varnej nádoby, pretože vrch je takmer vždy väčší ako dno.
- Pri príprave pokrmov s dlhším časom varenia ušetríte čas a energiu použitím tlakového hrnca, ktorý zároveň pomáha zachovať vitamíny obsiahnuté v potravinách.
- Dbajte na to, aby tlakový hrniec obsahoval dostatok tekutiny, pretože v prípade nedostatku a prehriatia môže dôjsť k poškodeniu tlakového hrnca aj varnej zóny.
- Ak je to možné, varné nádoby vždy prikryte vhodnou pokrievkou.
- Vyberte varnú nádobu vhodnú pre množstvo pripravovaného pokrmu. Veľká, poloprázdna varná nádoba vedie k plytvaniu energiou.

Za určitých okolností, ak sa varná doska a rúra používajú súčasne, môže byť prekročený maximálny výkon elektrického systému.

1.10 Informácie o spotrebe energie vo vypnutom/ pohotovostnom režime

Technické údaje o spotrebe energie spotrebiča vo vypnutom/pohotovostnom režime nájdete na www.smeg.com na stránke príslušnej k danému zariadeniu.

1.11 Ako čítať návod na obsluhu

Tento návod na obsluhu používa nasledujúce pravidlá čítania:

Varovanie/Upozornenie

Informácie/Rady

2. Popis

2.1 Všeobecný popis

60

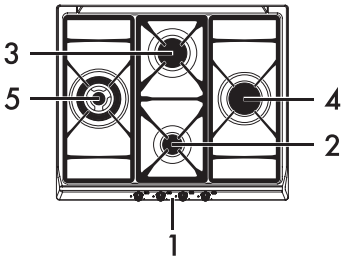

70

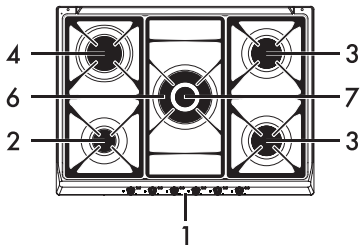

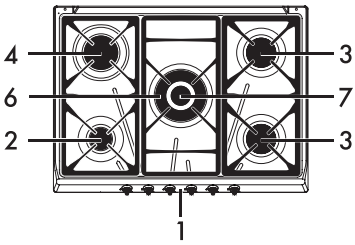

1 Ovládací panel
2 Pomocný horák (**AUX**)
3 Polo-rýchly horák (**SR**)
4 Rýchly horák (**R**)
5 Ultra rýchly horák (**UR3**)
6 Ultra rýchly horák s vonkajšou korunkou (**UR2 ext.**)
7 Ultra rýchly horák s vnútornou korunkou (**UR2 int.**)

Predná varná zóna
Zadná varná zóna
Pravá stredná varná zóna
Ľavá stredná varná zóna
Vonkajšia varná zóna
Vnútorná varná zóna

Predná varná zóna

Zadná varná zóna

Otočné ovládače horákov
Používajú sa na zapaľovanie a nastavenie horákov varnej dosky. Stlačte a otočte proti smeru hodinových ručičiek na / aby ste zapálili príslušné horáky. Otočte ovládače do oblasti medzi maximálnym / a minimálnym / nastavením, aby ste nastavili plameň. Vráťte ovládače do polohy aby ste vypli horáky.

3.1 Opatrenia

Pozrite si „Všeobecné bezpečnostné pokyny“.

Únik plynu môže spôsobiť výbuch.
Ak cítite plyn alebo sú v plynovom systéme poruchy:
- Okamžite vypnite prívod plynu alebo zatvorte ventil na plynovej fľaši.
- Uhaste všetky otvorené plamene a cigarety.
- Nezapínajte vypínače ani spotrebiče a nevyťahujte zástrčky zo zásuviek. Vo vnútri budovy nepoužívajte telefóny ani mobilné telefóny.
- Otvorte okno, aby ste miestnosť vyvetrali.
- Zavolajte služby zákaznickej podpory alebo svojho dodávateľa plynu.

Poruchy
Ktorýkoľvek z nasledujúcich príznakov indikuje poruchu a mali by ste sa obrátiť na servisné stredisko.
- Horáky sa nezapaľujú správne.
- Je komplikované udržať horáky zapálené.
- Horáky zhasnú, keď je spotrebič v prevádzke.
- Otáčanie plynových kohútikov je náročné.

Praktické tipy na používanie varnej dosky
Pre lepšiu účinnosť horáka, minimalizáciu spotreby plynu a zabránenie poškodeniu varnej dosky používajte varné nádoby s pokrievkami a vhodnej veľkosti pre horák, aby plamene nedosahovali po steny varné nádoby.

Keď sa obsah dostane do varu, znížte plameň dostatočne ďaleko, aby tekutina nevyvrela.

Horák	Priemer varnej nádoby
AUX	12 - 14 cm
SR	16 - 20 cm
RR	22 - 26 cm
UR3	22 - 26 cm
UR2 in t+ UR2ext	22 - 26 cm

Použitie varných nádob

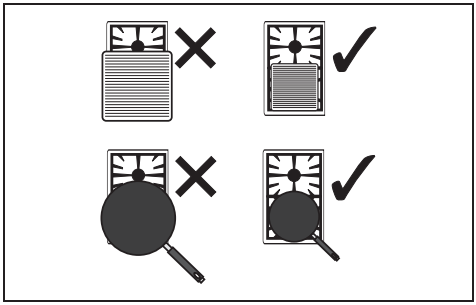

Aby ste predišli popáleniu alebo poškodeniu varnej dosky alebo pracovnej dosky počas varenia, všetky varné nádoby alebo mriežky musia byť umiestnené po obvode varnej dosky.

Na konci každého použitia vždy skontrolujte, či sú otočné ovládače v polohe ⊙ (vypnuté).

SK

3.2 Používanie varnej dosky

Všetky ovládacie a monitorovacie zariadenia spotrebiča sú umiestnené spoločne na prednom paneli. Horák ovládaný každým ovládačom je zobrazený vedľa ovládača. Spotrebič je vybavený elektronickým zapaľovacím zariadením. Jednoducho stlačte ovládač a otočte ním proti smeru hodinových ručičiek na symbol maximálneho plameňa, kým sa horák nezapáli. Ak sa horák nezapáli počas prvých 15 sekúnd, otočte ovládač do polohy O a a počkajte 60 sekúnd, kým to skúsite znova. Po zapálení podržte ovládač stlačený niekoľko sekúnd, aby sa termočlánok zahrial. Po uvoľnení ovládača môže horák zhasnúť: V tomto prípade sa termočlánok dostatočne nezohreje.
Počkajte chvíľu a zopakujte operáciu. Držte ovládač stlačený dlhšie.

V prípade náhodného vypnutia dôjde k aktivácii bezpečnostného zariadenia, ktoré preruší prívod plynu, aj keď je plynový kohútik otvorený. Vráťte ovládač do polohy O a počkajte aspoň 60 sekúnd, kým ho znova zapálite.

Správne umiestnenie koruniek rozdeľovača plameňa a krytov horákov

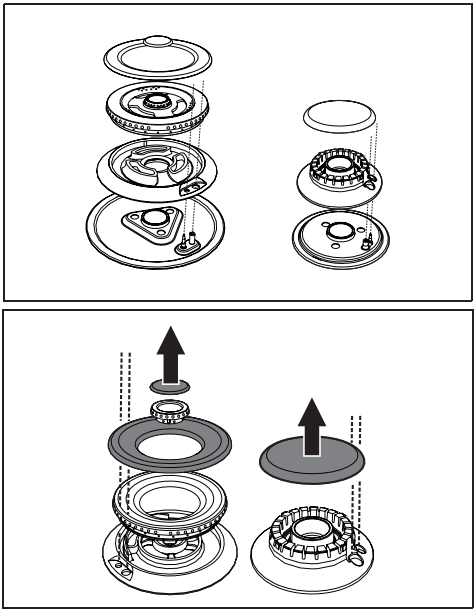

Pred zapálením horákov varnej dosky sa uistite, či sú korunky rozdeľovača plameňa správne umiestnené na svojich miestach s príslušnými krytmi horákov. Uistite sa, či sú otvory v horákoch zarovnané so zapaľovačmi a termočlánkami. Dbajte tiež na to, aby korunky rozdeľovača plameňa správne zapadli do otvorov horáka.

Obmedzenia pre používanie mriežky

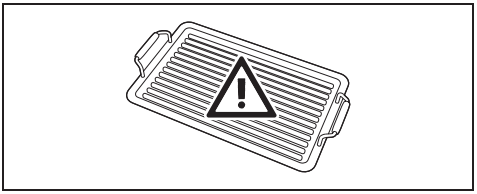

Ak chcete použiť mriežku, je potrebné dodržiavať niekoľko opatrení:

- Mriežka nesmie presahovať okraj varnej dosky.
- Nekladťe mriežku na viac ako jeden horák súčasne.
- Mriežku je možné predhriať na horáku pri maximálnom výkone nie dlhšie ako 10 minút.
- Uistite sa, či plamene horáka nepresahujú okraj mriežky.
- Medzi okrajom mriežky a bočnou stenou ponechajte medzeru aspoň 160 mm, najmä ak je umiestnená na.

Ultra rýchly horák.

- Nikdy nepoužívajte mriežku dlhšie ako 40 minút.

4. Čistenie a údržba

4.1 Čistenie varnej dosky

Podperné mriežky varnej dosky
Vyberte mriežky a vyčistite ich vo vlažnej vode s neabrazívnym čistiacim prostriedkom.
Uistite sa, či ste odstránili všetky nečistoty. Dôkladne ich osušte a vráťte na varnú dosku.

Nepretržitý kontakt medzi mriežkami a plameňom môže časom spôsobiť zmeny smaltu v častiach vystavených teplu. Ide o úplne prirodzený jav, ktorý nemá žiaden vplyv na fungovanie tohto komponentu.

Korunky rozdeľovača plameňa a kryty horákov
Pre jednoduchšie čistenie je možné odobrať korunky rozdeľovača plameňa a kryty horákov. Umyte ich v horúcej vode s neabrazívnym čistiacim prostriedkom.
Opatrne odstráňte akúkoľvek nečistotu a potom počkajte, kým dokonale nevyschnú. Nasaďte korunky rozdeľovača plameňa a uistite sa, že sú správne umiestnené vo svojich krytoch s príslušnými krytmi horákov.

Zapaľovače a termočlánky
Pre správnu funkciu musia byť zapaľovače a termočlánky vždy dokonale čisté.
Často ich kontrolujte a v prípade potreby ich čistite vlhkou handričkou.
Všetky zaschnuté zvyšky odstráňte dreveným špáradlom alebo ihlou.

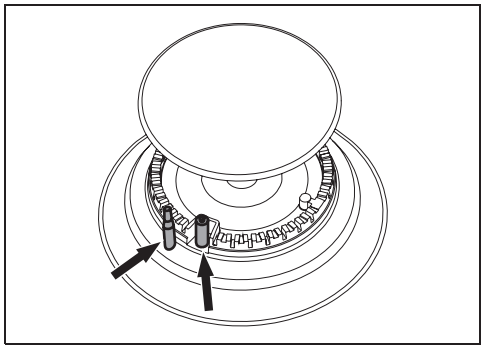

4.2 Čistenie povrchov

Aby boli povrchy v dobrom stave, mali by sa po použití pravidelne čistiť. Nechajte ich najskôr vychladnúť.

Bežné každodenné čistenie
Vždy používajte len špecifické produkty, ktoré neobsahujú abrazíva ani kyseliny na báze chlóru.
Produkt nalejte na vlhkú handričku a povrch utrite, dôkladne opláchnite a osušte mäkkou handričkou alebo utierkou z mikrovlákna.

Škvrny alebo zvyšky pokrmu
Nepoužívajte oceľové špongie a ostré škrabky, pretože poškodia povrch.
Ak je to potrebné, použite bežné, neabrazívne prostriedky a drevené alebo plastové náradie. Dôkladne opláchnite a osušte mäkkou handričkou alebo utierkou z mikrovlákna.
Nedovoľte, aby zvyšky sladkých jedál (ako je džem) stuhli vo vnútri rúry. Ak ich necháte tuhnúť veľmi dlho, môžu poškodiť smaltovaný obklad rúry.

4.3 Čo robiť, ak...

Varná doska nefunguje:
- Skontrolujte, či je varná doska pripojená a či je zapnutý hlavný vypínač.
- Uistite sa, či nedošlo k výpadku dodávky elektrickej energie.
- Uistite sa, či poistka nie je vypálená. V tomto prípade vymeňte poistku.
- Uistite sa, či sa nevypol istič elektrického systému v domácnosti. V tomto prípade resetujte istič.

Výsledky varenia sú neuspokojivé:
- Uistite sa, či je varná doska riadne vetraná a či sú otvory na prívod vzduchu voľné.

Varná doska dymí:
- Nechajte varnú dosku vychladnúť a po dokončení varenia ju vyčistite.
- Uistite sa, či nevytiekol pokrm jedlo z varnej nádoby a v prípade potreby použite väčšiu varnú nádobu.

Vypaľujú poistky alebo opakovane vypína istič bytového elektrického systému.
- Zavolajte technickú podporu alebo elektrikára.

SK

5. Inštalácia

Spotrebič musí inštalovať kvalifikovaný technik v súlade s platnými predpismi.

Spotrebič je z výroby nastavený pre: zemný plyn G20 pri tlaku 20 mbar.

5.1 Prípojka plynu

Pozrite si „Všeobecné bezpečnostné pokyny“.

Pripojenie k plynovému rozvodu je možné vykonať pomocou pevnej medenej rúrky alebo priebežnej oceľovej hadice v súlade s ustanoveniami platnej normy. Pre jeho zásobovanie inými druhmi plynu si pozrite kapitolu „Prispôsobenie rôznym druhom plynu“. Prípojka prívodu plynu je závitová ½” na vonkajší plyn (ISO 228-1).

Pripojenie pomocou oceľovej hadice
Vykonajte pripojenie k plynovému rozvodu pomocou súvislej oceľovej hadice, ktorej špecifikácie zodpovedajú platnej norme.

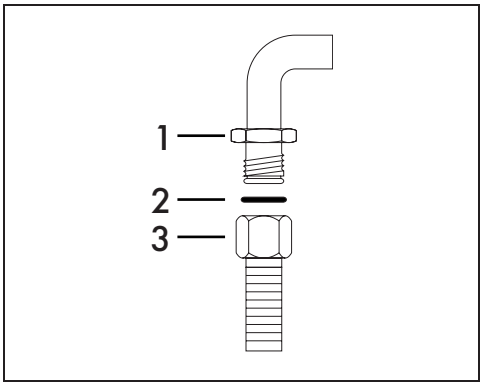

Opatrne priskrutkujte spojku 3 k plynovej prípojke 1 spotrebiča, pričom medzi ne umiestnite tesnenie 2.

Pripojenie oceľovej hadice s kónickou armatúrou
Vykonajte pripojenie k plynovému rozvodu pomocou súvislej oceľovej hadice, ktorej špecifikácie zodpovedajú platnej norme.

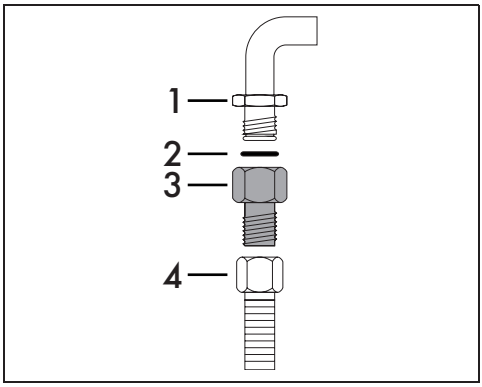

Opatrne priskrutkujte hadicovú spojku 3 k plynovej prípojke spotrebiča 1 (½” závit ISO 228-1), pričom medzi ne umiestnite dodané tesnenie 2. Naneste izolačný materiál na závit spojky 3, a potom dotiahnite oceľovú hadicu 4 k spojke 3.

Pripojenie k LPG

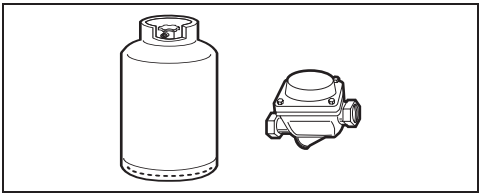

5. Inštalácia

Použite regulátor tlaku a vykonajte pripojenie na plynovej fľaši podľa pokynov uvedených v platných normách. Napájací tlak musí zodpovedať hodnotám uvedeným v tabuľke „Tabuľka charakteristík horákov a trysiek".

Vetranie miestnosti
Spotrebič by mal byť inštalovaný v miestnostiach, ktoré majú stály prívod vzduchu v súlade s platnými normami. Miestnosť, kde je spotrebič inštalovaný, musí mať dostatočné prúdenie vzduchu pre pravidelné spaľovanie plynu a potrebnú výmenu vzduchu v samotnej miestnosti. Vetracie otvory chránené mriežkami musia mať správnu veľkosť, aby vyhovovali platným predpisom a musia byť umiestnené tak, aby žiadna ich časť, ani len čiastočne, nebola zablokovaná.
Miestnosť musí byť dostatočne vetraná, aby sa eliminovalo teplo a vlhkosť vznikajúce pri varení: Najmä po dlhšom používaní sa odporúča otvoriť okno alebo zvýšiť otáčky ventilátorov.

Odsávanie produktov spaľovania
Splodiny horenia je možné odsávať pomocou odsávačov pár napojených na komín s prirodzeným ťahom, ktorého účinnosť je istá, alebo pomocou núteného odsávania. Efektívny odsávací systém si vyžaduje presné plánovanie odborníkom kvalifikovaným v tejto oblasti a musí spĺňať polohy a vzdialenosti uvedené v platných normách.
Po dokončení práce musí inštalatér vydať osvedčenie o zhode.

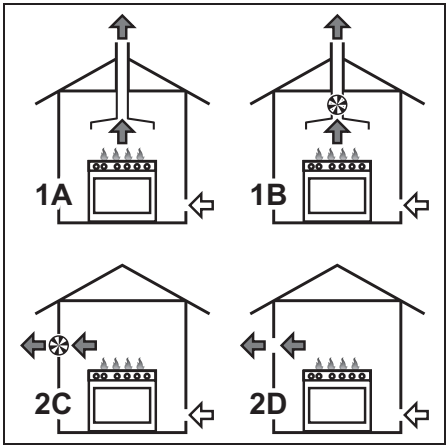

1 Odsávanie pomocou odsávača pár
2 Odsávanie bez odsávača pár
A Jednoduchý komín s prirodzeným ťahom
B Jednoduchý komín s odsávačom pár
C Priamo vonku s nástenným alebo okenným odsávačom pár
D Priamo vonku cez stenu

Vzduch
Produkty spaľovania
Odsávací ventilátor

SK

5. Inštalácia

Prispôsobenie rôznym druhom plynu

Ak sa majú použiť iné druhy plynu, je potrebné vymeniť trysky a upraviť primárny vzduch. Aby ste mohli vymeniť trysky a nastaviť horáky, musíte demontovať hornú časť varnej dosky.

Aby bolo možné vymeniť trysky, musí byť spotrebič demontovaný zo vstavanej jednotky.

Demontáž hornej časti varnej dosky

1. Demontujte mriežky z varnej dosky.

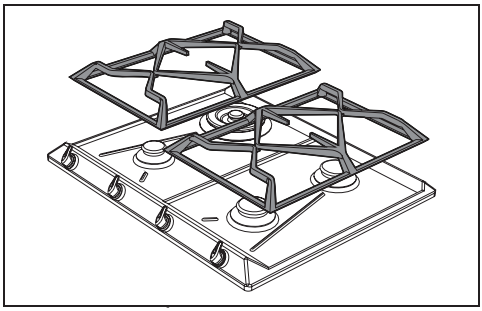

2. Vyberte ovládače a zdvihnite ich z ich uchytenia.

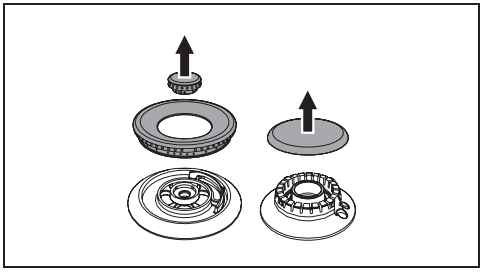

3. Vyberte korunky rozdeľovača plameňa a príslušné uzávery horákov.
4. Vyberte tesnenie na termočlánku a zapaľovači každého horáka.

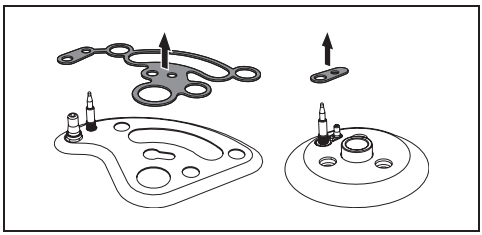

5. Demontujte hornú časť.

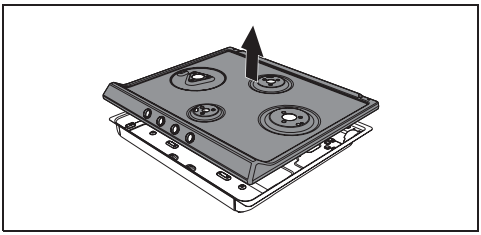

6. Pri opätovnom zložení spotrebiča postupujte podľa predchádzajúcich pokynov v opačnom poradí.

Výmena trysiek/regulácie vzduchu

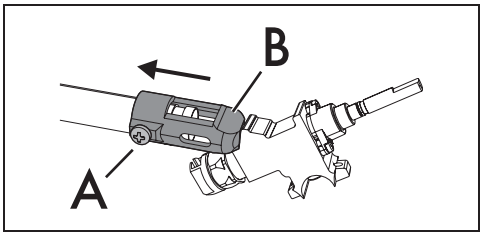

7. Odskrutkujte skrutku „A" a zatlačte regulátor vzduchu „B" až na doraz.

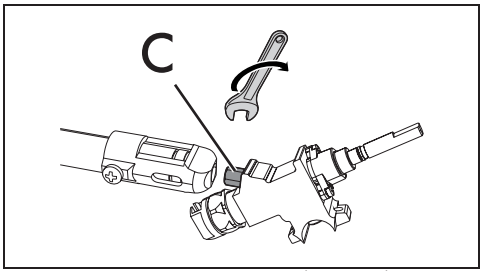

8. Pomocou kľúča vyberte trysky „C" a nainštalujte nové pre požadovaný prívod plynu podľa údajov uvedených v príslušnej tabuľke (pozrite si „Druhy plynu a krajiny").

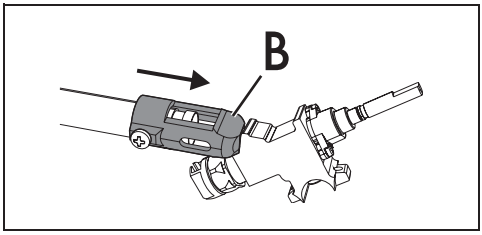

9. Umiestnite podperu „B" tak, aby bola tryska „C" úplne zakrytá.

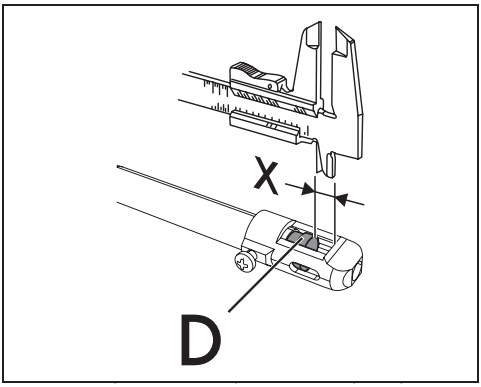

10. Pohybujte Venturiho trubicou „D", aby ste nastavili prietok vzduchu, kým sa nedosiahne vzdialenosť „X", ako je uvedené v odseku (pozrite si tabuľku „Charakteristiky horáka a trysky" - „Nastavenie primárneho vzduchu (mm)") a potom trubicu zaistite pomocou skrutky „A".
11. Po nastavení každého horáka spotrebič správne zmontujte.

Uťahovací moment trysky nesmie byť väčší ako 3 Nm.

Úprava minimálneho nastavenia pre zemný alebo mestský plyn

1. Zapáľte horák a otočte ho do minimálnej polohy.
2. Demontujte ovládač plynového kohútika a otočte nastavovaciu skrutku vedľa plynového kohútika.

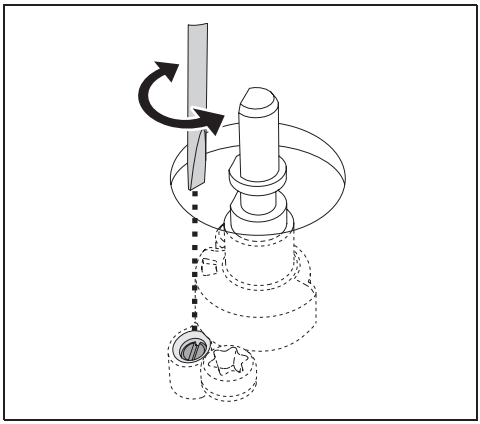

3. Namontujte späť ovládač a skontrolujte, či je plameň horáka stabilný.
4. Rýchlo otočte ovládač z maximálneho na minimálne nastavenie: Plameň by nemal zhasnúť.
5. Opakujte operáciu na všetkých plynových kohútikoch.

Úprava minimálneho nastavenia pre LPG

Dotiahnite skrutku umiestnenú na boku tyče kohútika v smere hodinových ručičiek až na doraz.

Po nastavení na iný plyn, ako bol pôvodne nastavený vo výrobe, vymeňte štítok s nastavením plynu na spotrebiči za taký, ktorý zodpovedá novému plynu. Štítok je vložený do balenia trysiek (ak sú k dispozícii).

Mazanie plynových kohútikov

V priebehu času sa plynové kohútiky môžu ťažko otáčať a môžu sa zablokovať. Vyčistite ich zvnútra a vymeňte mazací tuk.

Mazanie plynových kohútikov by mal vykonávať špecializovaný technik.

5.2 Druhy plynu a krajiny

Druhy plynu		IT	GB IE	FR BE	ES	PT	RU	SK DE	FI NO	PL	HU
1 Zemný plyn G20											
G20	20 mbar	●	●		●	●	●	●	●	●	
G20/25	20/25 mbar			●							
2 Zemný plyn G20											
G20	25 mbar										●
3 Zemný plyn G25.1											
G25.1	25 mbar										●
4 Zemný plyn G2.350											
G2.350	13 mbar									●	
5 LPG G30/31											
G30/31	28-30/37 mbar	●	●	●	●	●	●				
G30/31	30/30 mbar							●	●		●
6 LPG G30/31											
G30/31	37 mbar									●	
7 Mestský plyn G110											
G110	8 mbar	●						●			

Dostupné druhy plynu je možné identifikovať v závislosti od krajiny, v ktorej má byť spotrebič nainštalovaný. Správne hodnoty v „Tabuľkách so špecifikáciami horákov a trysiek" nájdete v položke čísla.

5.3 Tabuľky špecifikácií horákov a trysiek

1	Zemný plyn G20 - 20 mbar	AUX	SR	RR	UR2 (int+ext)	UR3
	Menovitý vykurovací výkon (kW)	1,10	1,70	2,60	1,10 + 3,90	3,90
	Priemer trysky (1/100 mm)	73	92	115	73 + 140	140
	Znížený prietok (W)	400	450	650	400 + 1200	1400
	Primárny vzduch (mm)	1,5	1,5	1	2 + 3	1,5

2	Zemný plyn G20 - 25 mbar	AUX	SR	RR	UR2 (int+ext)	UR3
	Menovitý vykurovací výkon (kW)	1,10	1,70	2,60	1,10+3,90	3,9
	Priemer trysky (1/100 mm)	73	87	110	73+132	132
	Znížený prietok (W)	400	450	650	400+1200	1400
	Primárny vzduch (mm)	1,5	1	1	3 +4	1,5
3	Zemný plyn G25.1 - 25 mbar	AUX	SR	RR	UR2 (int+ext)	UR3
	Menovitý vykurovací výkon (kW)	1,10	1,70	2,60	1,10+3,90	3,90
	Priemer trysky (1/100 mm)	76	98	123	76+150	150
	Znížený prietok (W)	400	450	650	400+1200	1400
	Primárny vzduch (mm)	1,5	1,5	0,5	1,5+3	1,5
4	Zemný plyn G2.350 - 13 mbar	AUX	SR	RR	UR2 (int+ext)	UR3
	Menovitý vykurovací výkon (kW)	1,10	1,70	2,6	1,10+3,90	3,90
	Priemer trysky (1/100 mm)	100	126	160	100+200	200
	Znížený prietok (W)	400	450	650	400+1200	1400
	Primárny vzduch (mm)	1,5	1,5	1	2+2	3
5	LPG G30/31 - 30/37 mbar	AUX	SR	RR	UR2 (int+ext)	UR3
	Menovitý vykurovací výkon (kW)	1,10	1,70	2,6	1,0+3,50	3,90
	Priemer trysky (1/100 mm)	48	62	76	48+87	95
	Znížený prietok (W)	400	450	650	400+1200	1400
	Primárny vzduch (mm)	2	2	2	4+10	4
	Menovitý prietok G30 (g/h)	73	124	189	73+255	284
	Menovitý prietok G31 (g/h)	72	121	186	71+250	279
6	LPG G30/31 - 37 mbar	AUX	SR	RR	UR2 (int+ext)	UR3
	Menovitý vykurovací výkon (kW)	1,10	1,70	2,60	1,10+3,70	3,90
	Priemer trysky (1/100 mm)	48	60	73	48+85	89
	Znížený prietok (W)	400	450	650	400+1400	1600
	Primárny vzduch (mm)	2	2	1,5	4+10	4
	Menovitý prietok G30 (g/h)	80	124	189	80+269	284
	Menovitý prietok G31 (g/h)	79	121	186	79+264	276

7	Mestský plyn G110 – 8 mbar	AUX	SR	RR	UR2 (int+ext)	UR3
	Menovitý vykurovací výkon (kW)	1,10	1,70	2,60	1,10+3,70	3,70
	Priemer trysky (1/100 mm)	132	165	210	132+290	290
	Znížený prietok (W)	400	450	650	400+1200	1400
	Primárny vzduch (mm)	1	1	1	1+3	1,5

Trysky, ktoré nie sú súčasťou príslušenstva, sú k dispozícii v autorizovaných servisných strediskách.

5.4 Elektrické pripojenie

Pozrite si „Všeobecné bezpečnostné pokyny".

Všeobecné informácie
Skontrolujte charakteristiky siete podľa údajov uvedených na štítku.
Identifikačný štítok s technickými údajmi, sériovým číslom a názvom značky je viditeľne umiestnený na spotrebiči.
Zo žiadneho dôvodu tento štítok neodstraňujte.
Vykonajte uzemnenie pomocou vodiča, ktorý je o 20 mm dlhší ako ostatné vodiče.

Spotrebič môže pracovať v nasledujúcich režimoch:
- 220-240 V 1N~

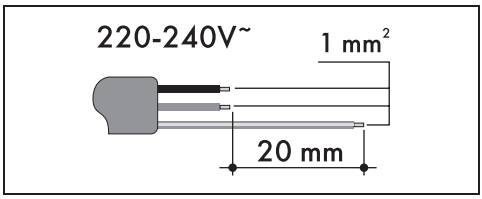

Vyššie uvedené hodnoty sa vzťahujú na prierez vnútorného vedenia

Vyššie uvedené napájacie káble sú dimenzované s ohľadom na koincidenciu (v súlade s normou EN 60335-2-6).

Pevné pripojenie
Nainštalujte elektrické vedenie s ističom pre všetky póly s dostatočnou vzdialenosťou oddeľovania kontaktov na úplné odpojenie v podmienkach prepätia kategórie III v súlade s inštalačnými predpismi.

Pre austrálsky/novozélandský trh:
Istič zabudovaný v pevnom zapojení musí zodpovedať AS/NZS 3000.

Pripojenie pomocou zástrčky a elektrickej zásuvky
Uistite sa, či je zástrčka a elektrická zásuvka rovnakého typu.
Nepoužívajte adaptéry, skupinové zásuvky alebo predlžovače, pretože by mohli spôsobiť prehriatie a riziko popálenia.

5.5 Časť vyrezaná z pracovnej dosky

Bezpečnostné pokyny pre umiestnenie a inštaláciu

Pozrite si „Všeobecné bezpečnostné pokyny“.

- Inštalácia môže byť vykonaná na rôzne materiály, ako je murivo, kov, masívne drevo alebo plastové vrstvené drevo, pokiaľ sú odolné voči teplu (>90 °C).
- Dyhy, lepidlá alebo plastové nátery na susednom nábytku by mali byť odolné voči teplote (>90 °C), inak by sa mohli časom zdeformovať.
- Ak kus nábytku nemá požadovaný výklenkový otvor, bude ho musieť vyrezať alebo vykonať murárske práce kompetentným technikom.
- Minimálna vzdialenosť medzi odsávačmi pár a varnou plochou musí byť aspoň vzdialenosť uvedená v návode na inštaláciu odsávača pár.
- Minimálne vzdialenosti musia byť dodržané aj pre okraje varnej dosky na zadnej strane, ako je uvedené v montážnom návode.
- Ak má byť spotrebič inštalovaný nad rúrou, musí byť rúra vybavená chladiacim ventilátorom.

Celkové rozmery spotrebiča (mm)

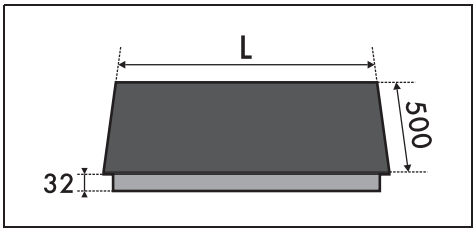

	L
60 cm modely	600
70 cm modely	700

Rozmery vstavanej skrinky (mm)

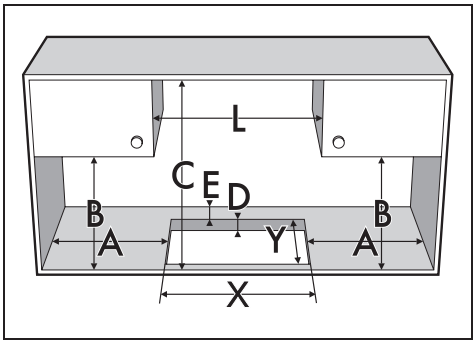

Mod. (mm)	X (mm)	Y (mm)
600	555 - 560	478÷482
700	555 - 560	478÷482

A (mm)	B (mm)	C (mm)*	D (mm)	E (mm)
min 150	min 460	min 750	20÷40	min 50

* Ak je nad varnou doskou kus nábytku. V prípade odsávača pár si pozrite hodnoty v príslušnom návode.

** 70 cm modely so stredovým UR.

Rozmery pripojenia (mm)

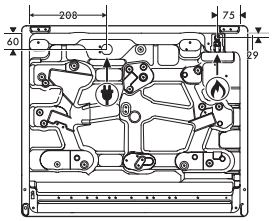

Elektrické pripojenie

Plynová prípojka

Tesnenie varnej dosky

Aby ste predišli úniku kvapaliny medzi rám varnej dosky a samotnú varnú dosku, pred montážou umiestnite dodané lepiace tesnenie pozdĺž celého vonkajšieho okraja varnej dosky.

1. Pozrite si rozmery na obrázku a majte na pamäti, že predná a zadná strana tesnenia sa musí dotýkať otvoru.

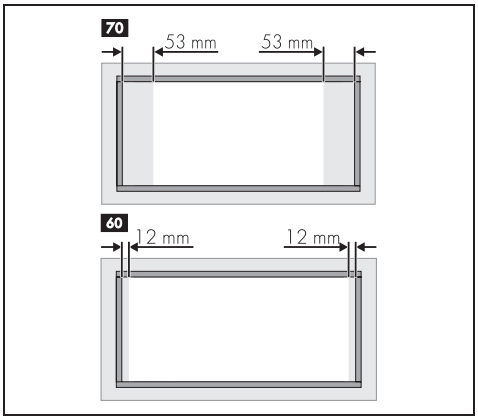

Na upevnenie varnej dosky nepoužívajte silikón. To by znemožnilo vybratie varnej dosky bez jej poškodenia.

2. Použite mierny tlak, aby sa tesnenie prilepilo na okraj okolo otvoru vyrezaného v pracovnej doske.
3. Opatrne odrežte prebytok od okraja (C) za tesnením.

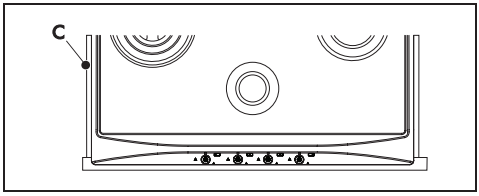

SK

5.6 Montáž

Nad vstavanou rúrou
Vzdialenosť medzi varnou doskou a kuchynským nábytkom alebo inými inštalovanými spotrebičmi musí byť dostatočná na zabezpečenie dostatočného vetrania a odvodu vzduchu.
Ak je inštalovaná nad rúrou, medzi spodnou časťou varnej dosky a hornou časťou spotrebiča inštalovaného pod ňou musí byť ponechaný priestor.

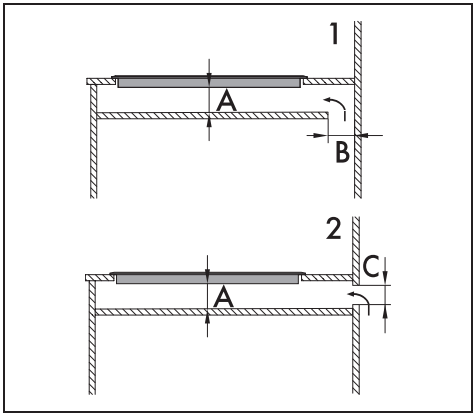

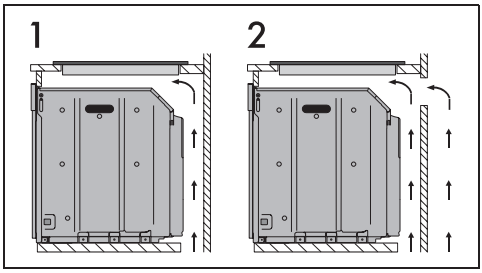

1 Otvory v spodnej časti
2 Otvory v spodnej a v zadnej časti

1 Otvory v spodnej časti
2 Otvory v zadnej časti
A min. 20 mm - max. 50 mm
B max. 50 mm
C max. 50 mm

Na neutrálnej priehradke
Ak sú pod varnou doskou ďalšie kusy nábytku, je potrebné nainštalovať dvojvrstvovú drevenú základňu aspoň 20 mm od spodnej časti varnej dosky, aby sa predišlo akémukoľvek náhodnému kontaktu. Dvojvrstvový podklad musí byť možné odstrániť len pomocou vhodného vybavenia.

Pri nedodržaní inštalácie dvojvrstvovej drevenej základne vystavuje používateľa možnému náhodnému kontaktu s ostrými alebo horúcimi časťami.

SK

5.7 Upevnenie k vstavanej skrinke

Pre zaistenie uchytenia k vstavanej skrinke a optimálneho vycentrovania je potrebné do otvorov v spodnej časti naskrutkovať dodané upevňovacie konzoly.

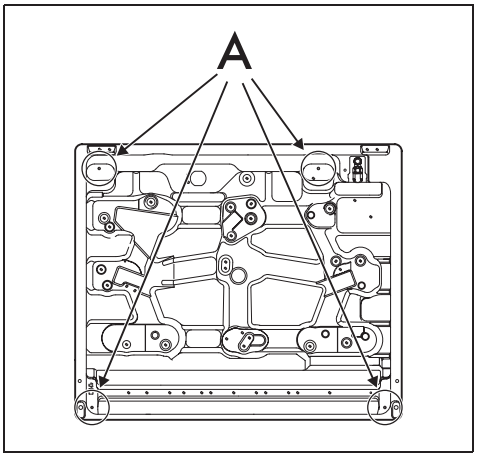

Zaskrutkujte upevňovacie konzoly do vyhradených otvorov, aby ste varnú dosku správne pripevnili k vstavanej konštrukcii.

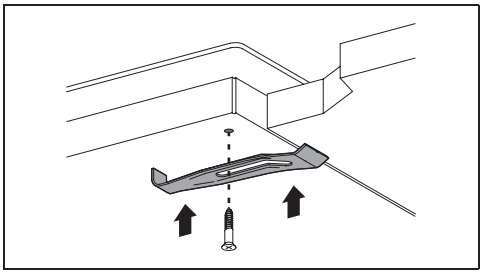

5.8 Pokyny pre inštalatéra

- Zástrčka musí byť po inštalácii prístupná. Napájací kábel neohýbajte ani nezachycujte.
- Spotrebič musí byť inštalovaný podľa inštalačných schém.
- Nepokúšajte sa odskrutkovať alebo nasilu odskrutkovať závitové koleno tvarovky. Môžete poškodiť túto časť spotrebiča, čo môže viesť k strate záruky výrobcu.
- Na kontrolu úniku plynu na všetkých spojoch použite mydlo a vodu. NEPOUŽÍVAJTE otvorený oheň na nájdenie netesností.
- Zapnite všetky horáky samostatne a potom všetky spolu, aby ste sa uistili, či plynový ventil, horák a zapaľovanie fungujú správne.
- Otočte otočného ovládače horákov do minimálnej polohy a skontrolujte, či je plameň stabilný pre každý jednotlivý horák a všetky horáky spolu.
- Ak spotrebič po vykonaní všetkých kontrol nepracuje správne, obráťte sa na miestne autorizované servisné stredisko.
- Po inštalácii spotrebiča vysvetlite používateľovi, ako ho správne používať.

Informačný list

Produktový list týkajúci sa NARIADENIA KOMISIE (EÚ) č. 66/2014 zo 14. januára 2014

Názov alebo ochranná známka výrobcu: SMEG	
Adresa výrobcu: Via Leonardo da Vinci, 4 42016 Guastalla (RE) - Taliansko	
Identifikačná značka modelu: SPR864BGH	
Typ varnej dosky	Plynová
Počet varných zón/oblastí a/alebo plynových horákov	4
Pozícia zóny 1	Vľavo
Pozícia zóny 2	Vzadu v strede
Pozícia zóny 3	Vpredu vpravo
Pozícia zóny 4	Vpravo
Technológia ohrevu zóny 1	Plyn - UR
Technológia ohrevu zóny 2	Plyn - Polo-rýchly
Technológia ohrevu zóny 3	Plyn - AUX
Technológia ohrevu zóny 4	Plyn - Rýchly
Formulár	54,3
EE zóny 2	53,6
Produktový list	0
EE zóny 4	57,6
Produktový list	55,2
Doplňujúce informácie:	
Webový odkaz na web výrobcu, kde sú informácie uvedené v bode 4 (a) prílohy nariadenia Komisie (EÚ) 2019/2019 nájdené: https://www.smeg.com/services/customer-service	

Informácie o likvidácii opotrebovaného elektrického zariadenia (súkromné domácnosti)

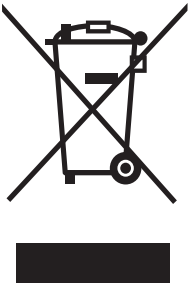

Tento symbol na produktoch a/alebo na priložených dokumentoch znamená, že sa pri likvidácii nesmú elektrické a elektronické zariadenia miešať so všeobecným domácim odpadom.
V záujme správneho obhospodarovania, obnovy a recyklácie odvezte, prosím, tieto produkty na určené zberné miesta, kde budú prijaté bez poplatku.
V niektorých krajinách je možné tieto produkty vrátiť priamo miestnemu maloobchodu v prípade, ak si objednáte podobný nový výrobok.
Správna likvidácia týchto produktov pomôže ušetriť hodnotné zdroje a zabrániť možným negatívnym vplyvom na ľudské zdravie a prostredie, ktoré môžu inak vzniknúť v dôsledku nesprávneho zaobchádzania s odpadom. Bližšie informácie o najbližšom zbernom mieste získate na miestnom úrade.
V prípade nesprávnej likvidácie odpadu môžu byť uplatnené pokuty v súlade s platnou legislatívou.

Pre právnické osoby v Európskej únii
Ak potrebujete zlikvidovať opotrebované elektrické a elektronické zariadenia, bližšie informácie získate od svojho miestneho predajcu alebo dodávateľa.

Informácie o likvidácii v krajinách mimo Európskej únie
Tento symbol je platný len v Európskej únii.
Ak si želáte zlikvidovať toto zariadenie, obráťte sa na miestny úrad alebo predajcu a poinformujte sa o správnom spôsobe likvidácie tohto typu odpadu.

Popredajný servis veľkých a malých spotrebičov SMEG na Slovensku

TV-AV Elektronic, s.r.o.
Pribinova 8725/54
010 01 Žilina
Slovakia
besko@tvav.sk
+421 41 562 6061