CPF120IGMPT

Velikost vařiče	120x60 cm
Počet dutin s energetickým štítkem	2
Zdroj ohřevu dutiny	ELEKTŘINA
Typ varné desky	Smíšené
Type of main oven	Termo-ventilované
Typ druhé trouby	Termo-ventilované
Cleaning system main oven	Pyrolitické
EAN kód	8017709286088
Třída energetické účinnosti	A+
Třída energetické účinnosti, druhý vnitřní prostor	A



Aesthetics

Vzhled	Zapuštěné
Povrchová úprava ovládacího panelu	Smaltovaný kov
Estetika	Portofino
Logo	Assembled st/steel
Barva	Tyrkysová
Logo position	Facia below the oven
Sokl	Ano
Barva varné desky	Nerezová ocel
Typ stojanů na nádobí	Litina
Typ nastavení ovládání	Ovládací knoflíky
Ovládací knoflíky	Smeg Portofino

Barva ovládacích prvků	Nerezová ocel
Počet ovládacích prvků	11
Serigraphy colour	Black
Displej	Dotyk
Dvířka	S rámem
Typ skla	Černá
Rukojeť	Smeg Portofino
Barva rukojeti	barevný
Odkládací přihrádka	Zásuvka
Posuvná přihrádka	Ano
Sokl	Černá

Programy/funkce

Počet funkcí vaření	9

Tradiční funkce vaření

- Statický
- S ventilátorem
- Circulaire
- Turbodmychadlo
- Eco
- Malý gril
- Velký gril
- Ventilátorový gril (velký)
- Spodní část s ventilátorem

Funkce čištění

Pyrolytický

Programy/funkce pomocné trouby

Funkce vaření vnitřního prostoru 2 8

Tradiční funkce vaření, vnitřní prostor 2

Statický

S ventilátorem

Circulaire

Eco

Velký gril

Ventilátorový gril (velký)

Spodní část s ventilátorem

Funkce vaření s technologií přímé páry

Zapnutý ventilátor (kruhový ohřev +

ventilátor)

Čištění vnitřního prostoru 2

Parní čištění

Technické vlastnosti varné desky

Celkový počet varných zón 6

Středová levá - Plyn – 2 ultrarychlý (duální) - 4.20 kW
Přední středová - Plyn – polorychlý - 1.80 kW
Zadní středová - Plyn – rychlý - 3.00 kW
Přední pravá - Indukce – vícezónová - 2.10 kW - Booster 2.30 kW - 21.1x19.1 cm
Zadní pravá - Indukce – vícezónová - 1.60 kW - Booster 1.85 kW - 21.0x19.0 cm
Středová - Teppanyaki - 1.40 kW

Počet flexibilních zón	1	**Automatická detekce nádobí**	Ano
Typ plynových hořáků	Standardní	**Indikace minimálního průměru nádobí**	Ano
Automatické elektronické zapalování	Ano	**Indikátor vybrané zóny**	Ano
Víčka hořáku	Matná černá smaltovaná	**Indikátor zbytkového tepla**	Ano
Automatické vypnutí při přehřátí	Ano		

Hlavní technické vlastnosti trouby



Počet světel	2
Číslo ventilátoru	1
Čistý objem vnitřního prostoru	70 l
Hrubý objem, 1. vnitřní prostor	79 l
Materiál vnitřní části	Smalt Ever Clean
Počet polic	5
Typ polic	Kovové police
Typ osvětlení	Halogenová
Výkon osvětlení	40 W
Nastavení doby vaření	Start a stop
Osvětlení při otevřených dvířkách trouby	Ano
Otevírání dvířek	Dvířka dolů
Vyjímatelná dvířka	Ano
Speciálně upravená vnitřní část skleněných dvířek	Ano
Vyjímatelná vnitřní dvířka	Ano

Celkový počet dveřních skel	4
Počet termoreflexních skel dveří	3
Bezpečnostní termostat	Ano
Topení pozastaveno při otevření dvířek	Ano
Chladicí systém	Tečna
Zámek dvířek během pyrolýzy	Ano
Rozměry použitelného vnitřního prostoru (V x Š x H)	360X460X425 mm
Řízení teploty	Elektromechanické
Nižší výkon topného článku	1200 W
Horní topný článek – výkon	1000 W
Grilovací prvek	1700 W
Velký gril – výkon	2700 W
Kruhový topný článek – výkon	2000 W
Typ grilu	Elektřina
Systém jemného dovření	Ano

Možnosti hlavní trouby

Časovač	Ano
Akustický alarm konce vaření	Ano

Minimální teplota	50 °C
Maximální teplota	280 °C

Technické vlastnosti druhé trouby



Čistý objem druhého vnitřního prostoru	63 l
Hrubý objem, 2. vnitřní prostor	79 l
Materiál vnitřní části	Smalt Ever Clean
Počet polic	5
Typ polic	Kovové police
Počet světel	2
Typ osvětlení	Halogenová
Výkon osvětlení	40 W
Nastavení doby vaření	Start a stop
Osvětlení při otevřených dvířkách trouby	Ano
Otevírání dvířek	Dvířka dolů
Vyjímatelná dvířka	Ano

Počet termoreflexních dveřních skel	2
Bezpečnostní termostat	Ano
Topení pozastaveno při otevření dvířek	Ano
Chladicí systém	Tečna
Rozměry použitelného vnitřního prostoru (V x Š x H)	360X460X425 mm
Řízení teploty	Elektromechanické
Spodní topný článek – výkon	1200 W
Horní topný článek – výkon	1000 W
Prvek grilu – výkon	1700 W
Velký gril – výkon	2700 W

Speciálně upravená vnitřní část skleněných dvířek	Ano	**Circular heating element - Power**	2000 W
Vyjímatelná vnitřní dvířka	Ano	**Typ grilu**	Elektřina
Celk. počet dveřních skel	3	**Výklopný gril**	Ano
		Systém jemného dovření	Ano

Možnosti pomocné trouby

Časovač	Ano	**Minimální teplota**	50 °C
Akustický alarm konce vaření	Ano	**Maximální teplota**	260 °C

Příslušenství v ceně pro hlavní troubu a varnou desku



Stojan se zadním a bočním dorazem	1	**Grilovací mřížka**	1
20 mm hluboký plech	1	**Teleskopické vodicí lišty, celková extrakce**	1
40 mm hluboký plech	1	**Sonda na maso**	1

Příslušenství v ceně pro sekundární troubu



Stojan se zadním a bočním dorazem	1	**Grilovací mřížka**	1
20 mm hluboký plech	1	**Teleskopické vodicí lišty, celková extrakce**	1
40 mm hluboký plech	1		

Elektrické připojení

Jmenovitý výkon elektrického připojení	10900 W	**Typ elektrického kabelu**	Ano, dvoufázové a třífázové
Stávající	32 A	**Frekvence**	50/60 Hz
Napětí	220-240 V	**Terminal block**	5 poles
Napětí 2 (V)	380-415 V	**Zástrčka**	Ne
Cable testing	Yes		

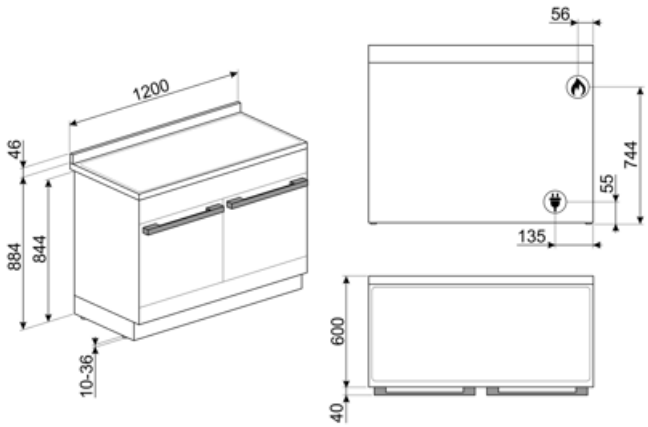
1200
46
884
844
10-36
56
744
55
135
600
40

Compatible Accessories



AIRFRY2

Nádoba horkovzdušné fritézy. Ideální pro nahrazení tradičního smažení v troubě, ale s menším množstvím kalorií a tuku. Umožňuje rychlou a jednoduchou přípravu pokrmů, jako jsou hranolky, smažená zelenina a ryby, a zajišťuje dokonalé propečení a křupavost.



BN620-1

Smaltovaný plech, 20 mm hluboký



BNP608T

Plech potažený teflonem, hloubka 8 mm, k umístění na rošt



GTP

Částečně extrahovatelná teleskopická vodítka (1 úroveň) Extrakce: 300 mm Materiál: leštěná nerezová ocel AISI 430



KIT1CPF120X

Ochrana proti postříkání zdi 120 x 60 cm, nerezová ocel, vhodná pro sporáky Portofino



KITP65CPF120

Sada pro prodloužení hloubky (650 mm), vhodná pro sporáky TR4110



SCRP

Stěrka na indukční a keramické varné desky a teppanyaki

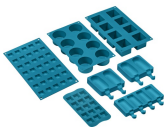

SMOLD

Sada 7 silikonových forem na zmrzliny, nanuky, pralinky, zmrzliny nebo porce jídla. Použitelné od -60 °C do +230 °C



BBQ

Double sided plate BBQ. Suitable for recreating succulent and crispy dishes in the oven with the typical taste of grilled cooking. The ribbed side is particularly suitable for meats and cheeses. The smooth side for fish, seafood and vegetables.



BN640

Smaltovaný plech, 40 mm hluboký



GRILLPLATE

Univerzální rošt pro indukční, plynové, sklokeramické a elektrické varné desky. Nepřilnavý povrch je ideální pro přípravu masa, sýra a zeleniny. Rozměry: 410 x 240 mm.



GTT

Zcela extrahovatelná teleskopická vodítka (1 úroveň) Extrakce: 433 mm Materiál: leštěná nerezová ocel AISI 430



KITH95CPF120

Sada pro prodloužení výšky (950 mm), vhodná pro sporáky TR4110



PALPZ

Lopata na pizzu se sklopnou rukojetí šířka: 315 mm délka: 325 mm



SFLK1

Dětská pojistka



TPKPLATE

Univerzální deska pro indukční, plynové, sklokeramické a elektrické varné desky. Nepřilnavý povrch je ideální pro přípravu ryb, vajec a zeleniny. Rozměry: 410 X 240 mm.

WOKGHU



Litinový stojan WOKU

Alternative products



CPF120IGMPX

Barva: Nerezová ocel



CPF120IGMPWH

Barva: Bílá



CPF120IGMPR

Barva: Červená



CPF120IGMPBL

Barva: Černá

Symbols glossary



A: Sušicí výkon výrobku měřený od A+++ do D/G v závislosti na skupině výrobků



A+: Třída energetické účinnosti A+ pomáhá ušetřit až 10% energie ve srovnání s třídou A. Je zaručen maximální výkon s minimální spotřebou.



Pevné litinové stojany: pro maximální stabilitu a pevnost.



Instalace ve sloupci: Instalace ve sloupci



Systém chlazení vzduchem: pro zajištění bezpečných teplot povrchu.



Trouba s PŘÍMOU PÁROU má 1 funkci parního vaření, ke které může uživatel RUČNĚ přidávat páru. Funkce se aktivuje, když uživatel zapne funkci



Dvířka s trojitým sklem: Počet skel dvířek.



Čtyři skla: Počet skel dvířek.



ECO-logika: možnost umožňuje omezit výkon spotřebiče a dosáhnout skutečnou úsporu energie.



Smaltovaný interiér: Smaltovaný interiér všech pecí Smeg má speciální antacidový povrch, který pomáhá udržovat interiér čistý snížením množství přilnuté mastnoty z vaření.



Circogas: V plynových troubách ventilátor distribuuje teplo rychle a rovnoměrně po celém prostoru trouby, čímž se zabrání přenosu chuti při současném vaření několika různých pokrmů. V elektrických troubách tato kombinace rychleji dokončuje vaření jídel, která jsou hotová na povrchu, ale vyžadují delší vaření uvnitř bez dalšího gratinování.



Ventilátor s horními a dolními topnými články: Cílem prvků v kombinaci s ventilátorem je zajistit rovnoměrnější teplo, což je podobný způsob jako u konvekčního vaření, takže je zapotřebí předehřev. Nejvhodnější pro jídla vyžadující pomalé vaření.



Pouze horní a dolní topný článek: tradiční způsob vaření nejvhodnější pro jednotlivá jídla umístěná uprostřed trouby. Horní část trouby bude vždy nejteplejší. Ideální na pečení, ovocné koláče, chléb atd.



Circulaire: Kombinace ventilátoru a kruhového topného článku kolem něj poskytuje způsob vaření s horkým vzduchem. To poskytuje mnoho výhod, včetně nepotřebného předehřívání, pokud je doba vaření delší než 20 minut, žádný přenos chuti při vaření různých jídel najednou, méně energie a kratší doby vaření. Dobré pro všechny druhy jídla.



EKO: Kombinace grilu, ventilátoru a spodního topného článku je vhodná zejména pro vaření malých množství jídla.



Grilovací topný článek: Použití grilu přináší vynikající výsledky při vaření masa středních a malých porcí, zejména v kombinaci s Rotisserie (je-li to možné). Také ideální pro přípravu klobás a slaniny.



Poloviční gril: Pro rychlé vaření a gratinování jídla. Nejlepších výsledků lze dosáhnout použitím horní police pro malé porce, spodní police pro větší porce, jako jsou kotlety nebo klobásy. U polovičního grilu se teplo generuje pouze ve středu článku, takže je ideální pro menší množství.



Ventilátor s grilovacím topným článkem: Ventilátor snižuje intenzivní teplo z grilu, poskytuje vynikající způsob grilování různých potravin, kotlet, steaků, klobás atd., čímž zajišťuje rovnoměrné gratinování a distribuci tepla, aniž by jídlo vyschlo. Dvě nejvyšší úrovně doporučené k použití a spodní část trouby mohou být použity k udržení jídel v teple, a zároveň jsou vynikajícím zařízením při vaření grilované snídaně. Poloviční gril (pouze střední porce) je ideální pro malé množství jídla.

Circulaire element s horními a dolními topnými články: Použití ventilátoru s oběma prvky umožňuje rychlé a efektivní vaření jídel, ideální pro velká jídla, která vyžadují důkladné vaření. Nabízí podobný výsledek jako Rotisserie, s prouděním tepla kolem jídla, namísto pohybu samotného jídla, což umožňuje vařit jakékoli množství nebo tvar jídla.

Ochrana proti přehřátí: Bezpečnostní systém, který automaticky vypne varnou desku v případě přehřátí řídicí jednotky.

Sklo vnitřních dvířek: lze vyjmout několika rychlými pohyby pro čištění.

Automatické otevírání: některé modely mají automatické otevírání dvířek po dokončení cyklu, což je ideální řešení pro kuchyňské jednotky bez rukojeti, protože není nutná žádná rukojeť. Z bezpečnostních důvodů se dvířka automaticky zamykají, když je zařízení používáno, aby nedošlo k jejich neúmyslnému otevření.

Indikace zbytkového tepla: Po vypnutí sklokeramické varné desky indikátor zbytkového tepla ukazuje, která z varných zón je stále horká. Když teplota klesne pod 60 °C, indikátor zhasne.

Jemné dovření: všechny modely jsou vybaveny pokročilou funkcí jemného dovření dvířek, což umožňuje plynulé a tiché zavírání zařízení.

Elektronické ovládání: Umožňuje udržovat teplotu uvnitř trouby s přesností 2 – 3 °C. Umožňuje připravovat jídla, která jsou velmi citlivá na změny teploty, jako jsou koláče, suflé, pudinky.

Ultra rychlé hořáky: Výkonné ultra rychlé hořáky nabízejí výkon až 5 kW.

Objem udává množství použitelného prostoru v troubě v litrech.

4,3 palcový displej s LED technologií, použitelnost s knoflíky + 3 dotyková tlačítka

Automatické sloučení zón pro větší oblast

Circulaire element s parním asistentem: Poskytuje potravinám během vaření extra vlhkost. Vynikající pro pečení chleba. Vlhkost umožňuje, aby se těsto na chleba na začátku pečení více nabobtnalo, čímž vzniká provzdušněné a lehce tvarované těsto. Zbývající část procesu vaření umožňuje vytvoření charakteristické kůrky.

Celoskleněné vnitřní dvířka: Celoskleněné vnitřní dvířka, jeden rovný povrch, který se snadno udržuje čistý.

Boční světla: Dvě protilehlá boční světla zvyšují viditelnost uvnitř trouby.

Pyrolitické čištění: Pyrolitické čisticí cykly lze volit podle potřeby pro automatické čištění vnitřního prostoru trouby.

Vnitřní prostor trouby má 5 různé úrovně vaření.

Teleskopické lišty: umožňují vytáhnout jídlo a zkontrolovat jej, aniž byste jej museli zcela vyjmout z trouby.

Sklopný gril: sklopný gril lze snadno odpojit pro pohyb topného tělesa a čištění vrchní části spotřebiče v jednom jednoduchém kroku.

Parní čištění: jednoduchá funkce čištění pomocí páry k uvolnění usazenin ve vnitřním prostoru trouby.

Objem udává množství použitelného prostoru v troubě v litrech.

Ovládání knoflíky

Benefit (TT)

pyrolýza

Snadné čištění trouby díky speciální pyrolytické funkci

Dotykové ovládání

Snadné a intuitivní nastavení časovače pomocí jednoho dotyku

Vytahovací přihrádka

Více místa díky spodní vytahovací přihrádce, která je ideální pro uložení příslušenství nebo kuchyňského náčiní

Skutečná konvekce

Nejlepší výkony vaření/pečení zaručuje větrané cirkulační proudění

Více ventilátorů a topných těles zajistí dokonalé aerodynamické proudění tepla, které umožňuje rovnoměrné a rychlejší vaření/pečení uvnitř komory.

Víceúrovňové vaření/pečení

Několik úrovní přípravy pokrmů umožňuje maximální flexibilitu použití

Víceúrovňové halogenové osvětlení

Vnitřní halogenové osvětlení na různých úrovních zaručuje vynikající viditelnost

Odnímatelné vnitřní sklo

Vnitřní skla dveří jsou snadno odnímatelná pro kompletní čištění

Tangenciální chlazení

Nový chladicí systém s tangenciálním ventilátorem a prouděním vzduchu od dveří ke splashback stěně

Teleskopická vodítka

Snadné vytahování a bezpečné zasunování plechů do trouby díky teleskopickým vodítkům

Nastavitelná výška

Varná deska v jedné rovině s pracovní plochou díky nastavitelným nožičkám

Izotermická komora

Nejlepší výkon vaření/pečení při nejvyšší energetické účinnosti

Fritování vzduchem (AIRFRY volitelné příslušenství)

Lehčí a chutnější jídlo díky airfry - košíku na fritování vzduchem (volitelné příslušenství)

Studené dveře

Při jakékoli funkci je vnější sklo dveří studené, takže nehrozí nebezpečí popálení

Kámen na pizzu (volitelné příslušenství)

Pečení se žáruvzdorným kamenem pro měkkou a křupavou pizzu a kynuté výrobky (volitelné příslušenství STONE)

BBQ (volitelné příslušenství)

Grilování přímo v troubě s oboustranným grilem (volitelné příslušenství BBQ)

Měkké zavírání

Dveře jsou vybaveny specifickým systémem pro tiché zavírání

Samostatná turbína

Trouba je vybavena ventilátorem s kruhovým topným tělesem, které umožňuje vaření/pečení s rotujícím ohřevem

Přímá pára

Pára se generuje z vody umístěné ve vyhrazené nádrži na spodní straně komory